ZEPHYR

WWW.ZEPHYRONLINE.COM

Ombra

ZOM-E30CS, ZOM-E30CBS, ZOM-E36CS, ZOM-E36CBS

EN Use, Care, and Installation Guide

FR Guide d'utilisation, d'entretien et d'installation

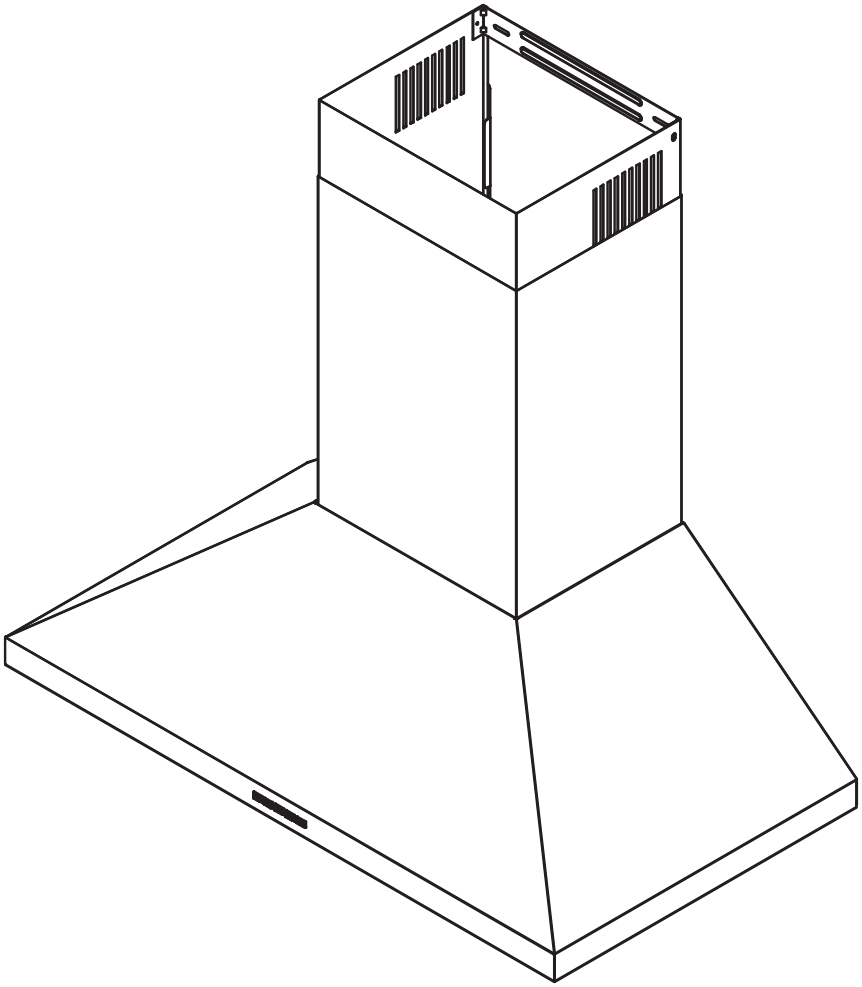

ACT™ Airflow Control Technology

Register Your Product Today
https://store.zephyronline.com/registerproduct

c UL us LISTED

SEP26.0301

Contents

Page
Safety Information **4-6**
Types of Safety Warnings 4
General Safety 4-5
Operation 6
Electrical Requirements 6
Federal Communication Commission Interface Statement 6
List of Materials **7**
Installation Instructions **8-17**
Ducting Calculation Sheet 8
Mounting Height, Clearance, & Ducting 9-10
Ducting Options 11
Hood Specifications 12
Electrical Supply 13
Cable Lock 13
Mounting the Hood 14-15
Ductless Recirculation 16-17
Features & Controls **18-19**
Electronic Touch Controls 18-19
Maintenance **20-23**
Optional RF Remote Control 20-21
Hood & Filter Cleaning 22-23
LumiLight LED 23
ACT™ Conversion **24-25**
Airflow Control Technology (ACT™) 24
Enabling ACT™ 25
Wiring Diagram **26**
Troubleshooting **27-28**
List of Parts & Accessories **29**
Notes **30**
Limited Warranty **31**
Product Registration **32**

Safety Information

READ AND SAVE THESE INSTRUCTIONS

Your safety and the safety of others are very important.
We have provided many important safety messages in this manual for your appliance. Always read and obey all safety messages.

This is the Safety Alert Symbol. This symbol alerts you to potential hazards that can cause severe bodily injury or death. All safety messages will follow the Safety Alert Symbol and either the words "**DANGER**" "**WARNING**" or "**CAUTION**"

DANGER

Danger means that failure to heed this safety statement may result in severe injury or death.

WARNING

Warning means that failure to heed this safety statement may result in extensive product damage, serious personal injury, or death.

CAUTION

Caution means that failure to heed this safety statement may result in minor or moderate personal injury, property or equipment damage.

General Safety

WARNING

To reduce the risk of fire or electric shock, do not use this fan with any solid-state control device.

WARNING

WARNING - TO REDUCE THE RISK OF FIRE, ELECTRIC SHOCK, OR INJURY TO PERSONS, OBSERVE THE FOLLOWING:

a) Use this unit only in the manner intended by the manufacturer. If you have questions, contact the manufacturer.

b) Before servicing or cleaning unit, switch power off at service panel and lock the service disconnecting means to prevent power from being switched on accidentally. When the service disconnecting means cannot be locked, securely fasten a prominent warning device, such as a tag, to the service panel.

CAUTION

For General Ventilating Use Only. Do Not Use To Exhaust Hazardous Or Explosive Materials And Vapors. Take care when using cleaning agents or detergents. Suitable for use in household cooking area.

WARNING

WARNING - TO REDUCE THE RISK OF A RANGE TOP GREASE FIRE:

a) Never leave surface units unattended at high settings. Boilovers cause smoking and greasy spillovers that may ignite. Heat oils slowly on low or medium settings.

b) Always turn hood ON when cooking at high heat or when flambeing food. (i.e. Crepes Suzette, Cherries Jubilee, Peppercorn Beef Flambe').

c) Clean ventilating fans frequently. Grease should not be allowed to accumulate on fan or filter.

d) Use proper pan size. Always use cookware appropriate for the size of the surface element.

Safety Information

READ AND SAVE THESE INSTRUCTIONS

WARNING

WARNING - TO REDUCE THE RISK OF INJURY TO PERSONS IN THE EVENT OF A RANGE TOP GREASE FIRE, OBSERVE THE FOLLOWING[a]:

a) SMOTHER FLAMES with a close-fitting lid, cookie sheet, or metal tray, then turn off the burner. BE CAREFUL TO PREVENT BURNS. If the flames do not go out immediately, EVACUATE AND CALL THE FIRE DEPARTMENT.

b) NEVER PICK UP A FLAMING PAN – You may be burned.

c) DO NOT USE WATER, including wet dishcloths or towels – a violent steam explosion will result.

d) Use an extinguisher ONLY if:

1) You know you have a Class ABC extinguisher, and you already know how to operate it.

2) The fire is small and contained in the area where it started.

3) The fire department is being called.

4) You can fight the fire with your back to an exit

[a]Based on "Kitchen Firesafety Tips" published by NFPA.

WARNING

WARNING
TO REDUCE THE RISK OF FIRE, USE ONLY METAL DUCTWORK.

CAUTION

To reduce risk of fire and to properly exhaust air outside, do not vent exhaust air into spaces within walls, ceilings, attics, crawl spaces, or garages.

WARNING

To reduce the risk of fire, electric shock, or injury to persons, do not use replacement parts that have not been recommended by the manufacturer (e.g. parts made at home using a 3D printer).

WARNING

WARNING - TO REDUCE THE RISK OF FIRE, ELECTRIC SHOCK, OR INJURY TO PERSONS, OBSERVE THE FOLLOWING:

a) Installation work and electrical wiring must be done by qualified person(s) in accordance with all applicable codes and standards, including fire-rated construction.

b) Sufficient air is needed for proper combustion and exhausting of gases through the flue (chimney) of fuel burning equipment to prevent back drafting. Follow the heating equipment manufacturer's guideline and safety standards such as those published by the National Fire Protection Association (NFPA), and the American Society for Heating, Refrigeration and Air Conditioning Engineers (ASHRAE), and the local code authorities.

c) When cutting or drilling into wall or ceiling, do not damage electrical wiring and other hidden utilities.

d) Ducted fans must always be vented to the outdoors.

e) If this unit is to be installed over a tub or shower, it must be marked as appropriate for the application and be connected to a GFCI (Ground Fault Circuit Interrupter) - protected branch circuit.

WARNING

Prop. 65 Warning for California Residents: This product can expose you to chemicals including Di(2-ethylhexyl)phthalate (DEHP), which is known to the State of California to cause cancer and birth defects or other reproductive harm. For more information go to www.P65Warnings.ca.gov.

This appliance is not intended for use by persons (including children) with reduced physical, sensory or mental capabilities, or lack of experience and knowledge, unless they have been given supervision or instruction concerning use of the appliance by a person responsible for their safety.

Children should be supervised to ensure that they do not play with the appliance.

There shall be adequiate ventilation of the room when the range hood is used at the same time as appliances with burning gas or other fuels (not applicable to appliances that only discharge the air back into the room).

The details concerning the method and frequency of cleaning: There is a fire risk if cleaning is not carried out in accordance with the instructions; Do not flame under the range hood; Caution: Accessable parts may become hot when used with cooking appliances.

Safety Information

READ AND SAVE THESE INSTRUCTIONS

Operation

- Always leave safety grilles and filters in place. Without these components, operating blowers could catch onto hair, fingers and loose clothing.
- The manufacturer declines all responsibility in the event of failure to observe the instructions given here for installation, maintenance and suitable use of the product. The manufacturer further declines all responsibility for injury due to negligence and the warranty of the unit automatically expires due to improper maintenance.

NOTE: Please check www.zephyronline.com for revisions before doing any custom work.

Electrical Requirements

Important:

- Observe all governing codes and ordinances.
- It is the customer's responsibility to be aware of these below:
- To contact a qualified electrical installer.
- To assure that the electrical installation is adequate and in conformance with National Electrical Code, ANSI/NFPA 70 latest edition* or CSA standards C22.1-94, Canadian Electrical Code, Part 1 and C22.2 No.0-M91 - latest edition** and all local codes and ordinances.
- If codes permit and a separate ground wire is used, it is recommended that a qualified electrician determine that the ground path is adequate.
- Do not ground to a gas pipe.
- Check with a qualified electrician if you are not sure the range hood is properly grounded.
- Do not have a fuse in the neutral or ground circuit.
- This appliance requires a 120V 60Hz electrical supply and connected to an individual properly grounded branch circuit protected by a 15 or 20 ampere circuit breaker or time delay fuse. Wiring must be 2 wire with ground. Please also refer to Electrical Diagram on product.
- A cable locking connector (not supplied) might also be required by local codes. Check with local requirements, purchase and install appropriate connector if necessary.

* National Fire Protection Association Batterymarch Park, Quincy, Massachusetts 02269
** CSA International 8501 East Pleasant Valley Road, Cleveland, Ohio 44131-5575

Federal Communication Commission Interface Statement

- This equipment has been tested and found to comply with the limits for a Class B digital device, pursuant to Part 15 of the FCC Rules. These limits are designed to provide reasonable protection against harmful interference in a residential installation.
- This equipment generates, uses and can radiate radio frequency energy and, if not installed and used in accordance with the instructions, may cause harmful interference to radio communications. However, there is no guarantee that interference will not occur in a particular installation. If this equipment does cause harmful interference to radio or television reception, which can be determined by turning the equipment off and on, the user is encouraged to try to correct the interference by one of the following measures:
- Reorient or relocate the receiving antenna.
- Increase the separation between the equipment and receiver.
- Connect the equipment into an outlet on a circuit different from that to which the receiver is connected.
- Consult the dealer or an experienced radio/TV technician for help.

List of Materials

Parts Supplied

Quantity	Part
1	Hood
2	Aluminum mesh filter
1	Duct cover assembly (top and bottom)
1	Duct cover wall bracket
2	LumiLight LED, 6W (pre-installed)
1	Single blower motor (pre-installed)
1	Hardware package

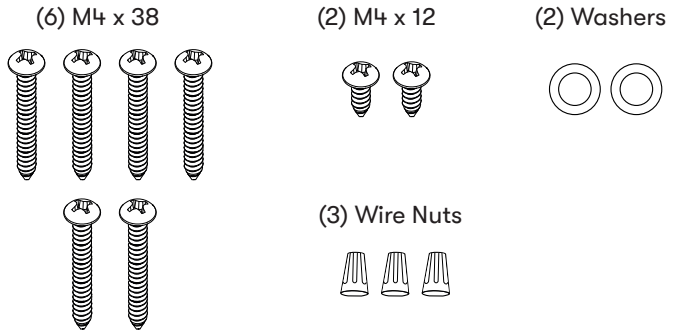

Parts Not Supplied

Ducting, conduit and all installation tools
Cable locking connector (if required by local codes)
Duct cover extension accessory, stainless steel (Z1C-02OMS)
Duct cover extension accessory, black stainless steel (Z1C-02OMBS)
Recirculating kit (ZRC-02OM)
RF remote control (14000005)

Installation Instructions

Ducting Calculation Sheet

Duct pieces		Equivalent number length x used =	Total
	3-1/ 4" x 10" Rect., straight	1 Ft. x ( ) =	Ft.
	6", 7", 8", 10" Round, straight	1 Ft. x ( ) =	Ft.
	3-1/ 4" x 10" Rect. 90° elbow	15 Ft. x ( ) =	Ft.
	3-1/ 4" x 10" Rect. 45° elbow	9 Ft. x ( ) =	Ft.
	3-1/ 4" x 10" Rect. 90° flat elbow	24 Ft. x ( ) =	Ft.
	7" to 6" or 8" to 7" Round tapered reducer	25 Ft. x ( ) =	Ft.
	6", 7", 8" Round in-line damper	15 Ft. x ( ) =	Ft.
	6", 7", 8", 10" Round, 90° elbow	15 Ft. x ( ) =	Ft.
	6", 7", 8", 10" Round, 45° elbow	9 Ft. x ( ) =	Ft.
		Subtotal column 1 =	**Ft.**

Maximum Duct Length: For satisfactory air movement, the total duct length should not exceed 150 equivalent feet.

Duct pieces		Equivalent number length x used =	Total
	3-1/ 4" x 10" Rect. to 6" round transition	5 Ft. x ( ) =	Ft.
	3-1/ 4" x 10" Rect. to 6" round transition 90° elbow	20 Ft. x ( ) =	Ft.
	6" round to 3-1/ 4" x 10" rect. transition	1 Ft. x ( ) =	Ft.
	6" round to 3-1/ 4" x 10" rect. transition 90° elbow	16 Ft. x ( ) =	Ft.
	7" round to 3 1/ 4" x 10" rect. transition	8 Ft. x ( ) =	Ft.
	7" round to 3-1/ 4" x 10" rect. transition 90° elbow	23 Ft. x ( ) =	Ft.
	3-1/ 4" x 10" Rect. wall cap with damper	30 Ft. x ( ) =	Ft.
	6", 7", 8", 10" Round, wall cap with damper	30 Ft. x ( ) =	Ft.
	6", 7", 8", 10" Round roof cap	30 Ft. x ( ) =	Ft.
		Subtotal column 2 =	**Ft.**
		Subtotal column 1 =	**Ft.**
		Total ductwork =	**Ft.**

Mounting Height, Clearance, & Ducting

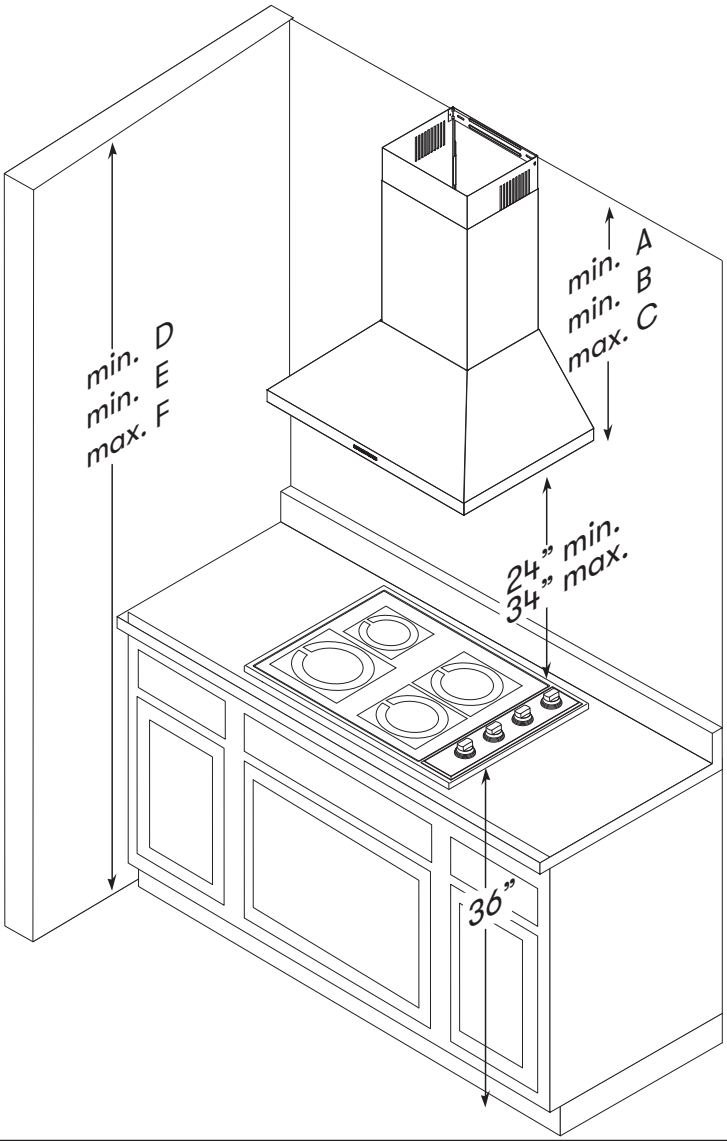

	Standard Duct Cover	Extension Duct Cover
Hood Heights		
minimum ducted (A)	30"	46"
minimum recirculating (B)	33-1/2"	49"
maximum (C)	46-1/2"	76"
Ceiling Heights		
minimum ducted (D)	90" (7' 6")	106" (8' 10")
minimum recirculating (E)	93-1/2" (7' 9-1/2")	109" (9' 1")
maximum (F)	116-1/2" (9' 8-1/2")	146" (12' 2")

Installation Instructions

Mounting Height, Clearance, & Ducting

A minimum of 6” round duct is recommended to maintain maximum air flow efficiency.

Always use rigid type metal ducts only. Flexible ducts could restrict air flow by up to 50%.

Also use the ducting calculation sheet (on page 8) to compute total available duct run when using elbows, transitions and caps.

ALWAYS, when possible, reduce the number or transitions and turns. If long duct run is required, increase duct size from 6” to 7”.

If turns or transitions are required; install as far away from hood duct output and as far apart, between the two as possible.

Minimum mount height between range top to hood bottom should be no less than 24”.

Maximum recommended mount height should be no higher than 34”.

It is important to install the hood at the proper mounting height. Hoods mounted too low could result in heat damage and fire hazard; while hoods mounted too high will be hard to reach and will lose its performance and efficiency.

It is recommended that the bottom of the range hood be located no more than 34” from the cooking surface for optimal performance. Exceeding recommended mounting height is the installers’ choice and may compromise performance of the range hood.

If available, also refer range manufacturer’s height clearance requirements and recommended hood mounting height above range. Always check your local codes for any differences.

Duct cover extension kit available for ceiling heights up to 12 feet. Turn to the list of parts and accessories section for part number and ordering information.

For shipment and installation damages:

- Please fully inspect unit for damage before installation.
- If the unit is damaged in shipment, return the unit to the store in which it was bought for repair or replacement.
- If the unit is damaged by the customer, repair or replacement is the responsibility of the customer.
- If the unit is damaged by the installer (if other than the customer), repair of replacement must be made by arrangement between customer and installer.

Ducting Options

WARNING

Fire Hazard: NEVER exhaust air or terminate ductwork into spaces between walls, crawl spaces, ceilings, attics, or garages. All exhaust must be ducted to the outside, unless using the recirculating option.

- Use single wall rigid metal ductwork only.
- Fasten all connections with sheet metal screws and tape all joints w/ certified Silver Tape or Duct Tape.

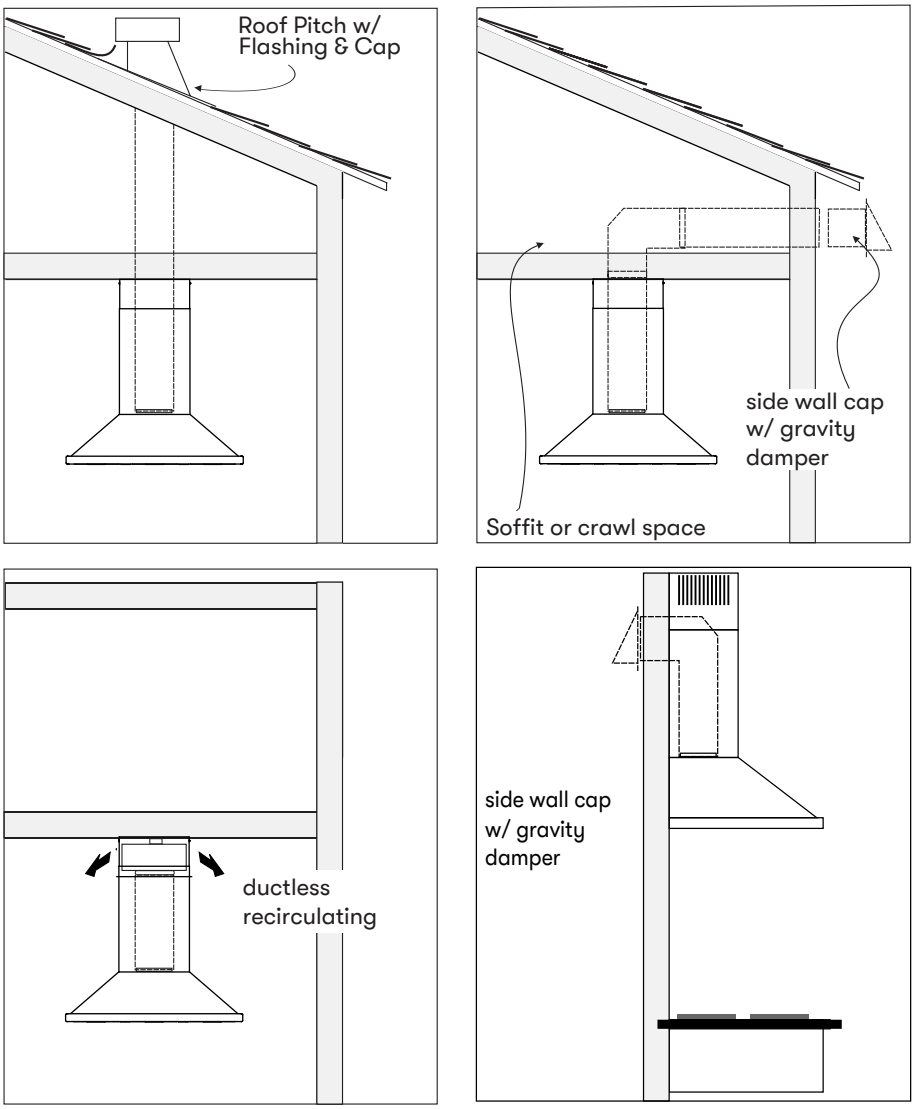

Installation Instructions

Hood Specifications

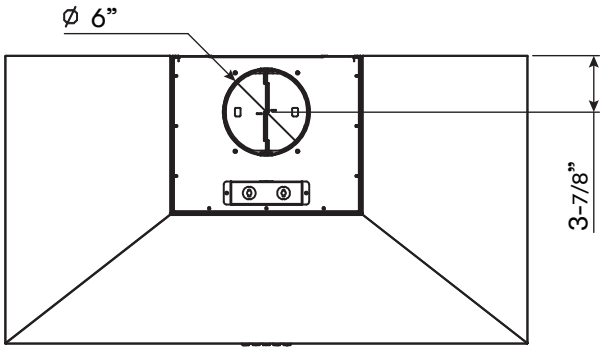

TOP

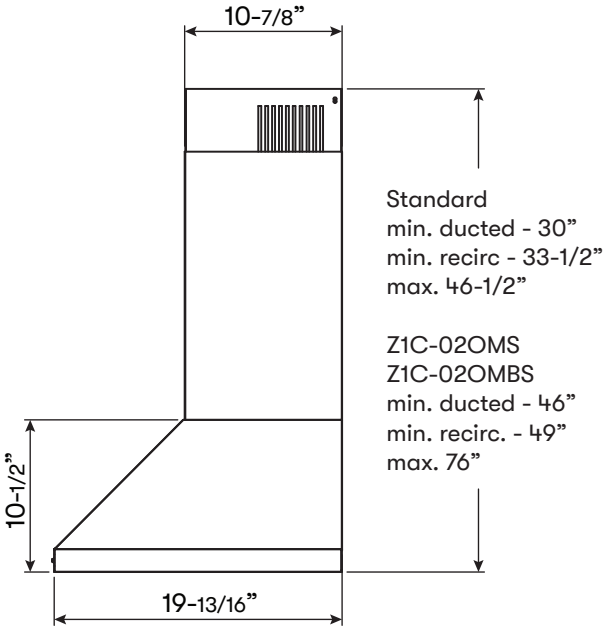

SIDE

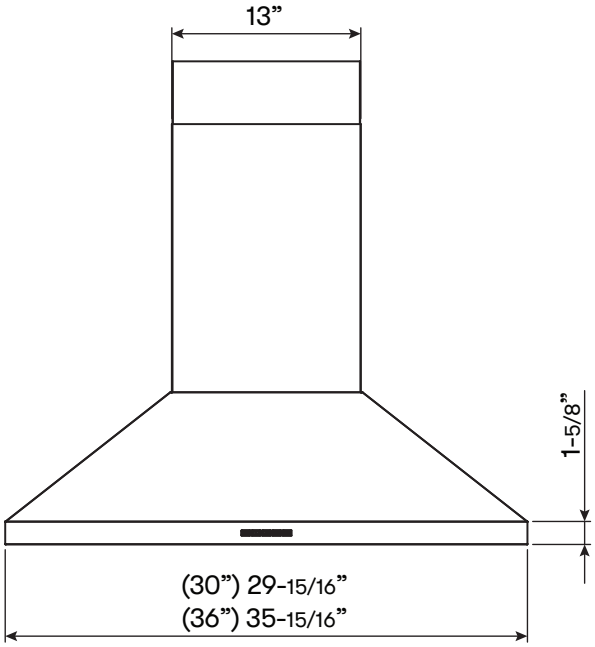

FRONT

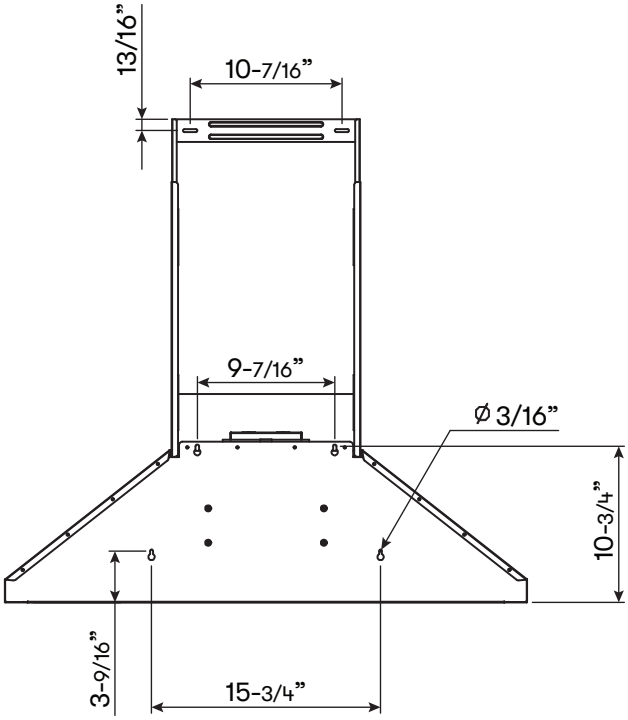

BACK

Electrical Supply

WARNING

Electrical wiring must be done by qualified person(s) in accordance with all applicable codes and standards. Turn off electrical power at service entrance before wiring.

For personal safety, remove house fuse or open circuit breaker before beginning installation. Do not use extension cord or adapter plug with this appliance.

Follow national electrical codes or prevailing local codes and ordinances.

This appliance requires a 120V 60Hz electrical supply, and connected to an individual, properly grounded branch circuit, protected by a 15 or 20 ampere circuit breaker or time delay fuse. Wiring must be 2 wire w/ ground. Please also refer to the Electrical Diagram labeled on product.

Cable Lock

A cable locking connector (not supplied) might be required by local codes. Check with local requirements and codes, purchase and install appropriate connector if necessary. (FIG. A)

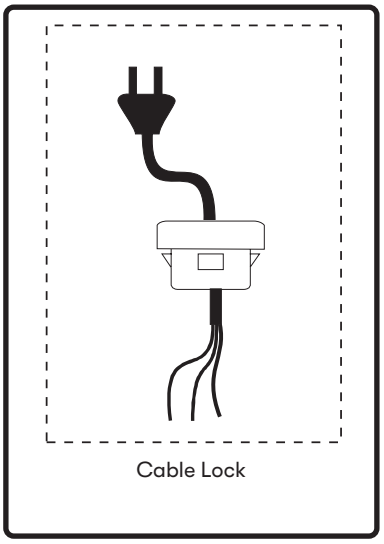

FIG. A

Installation Instructions

Mounting the Hood

CAUTION

At least two installers are required due to the weight and size of the hood.

1. Measure from range top to hood bottom and mark line A. (24" minimum from range top).
2. Plum and mark center line.
3. Mark mounting height line B. (10-3/4" from line A).
4. Mark mounting spread from C/L on line B. From C/L to each mark (4-3/4").
5. Fasten (2) M4 x 38 screws into studs on line B but do not tighten all the way.

WARNING

Wood blocking may need to be added behind the drywall if no studs are present. Wall anchors may also be used but check local codes for compliance. Failure to use suitable wall anchors and screws to hold the weight of the hood could result in personal injury or damage to cooking surface or counter.

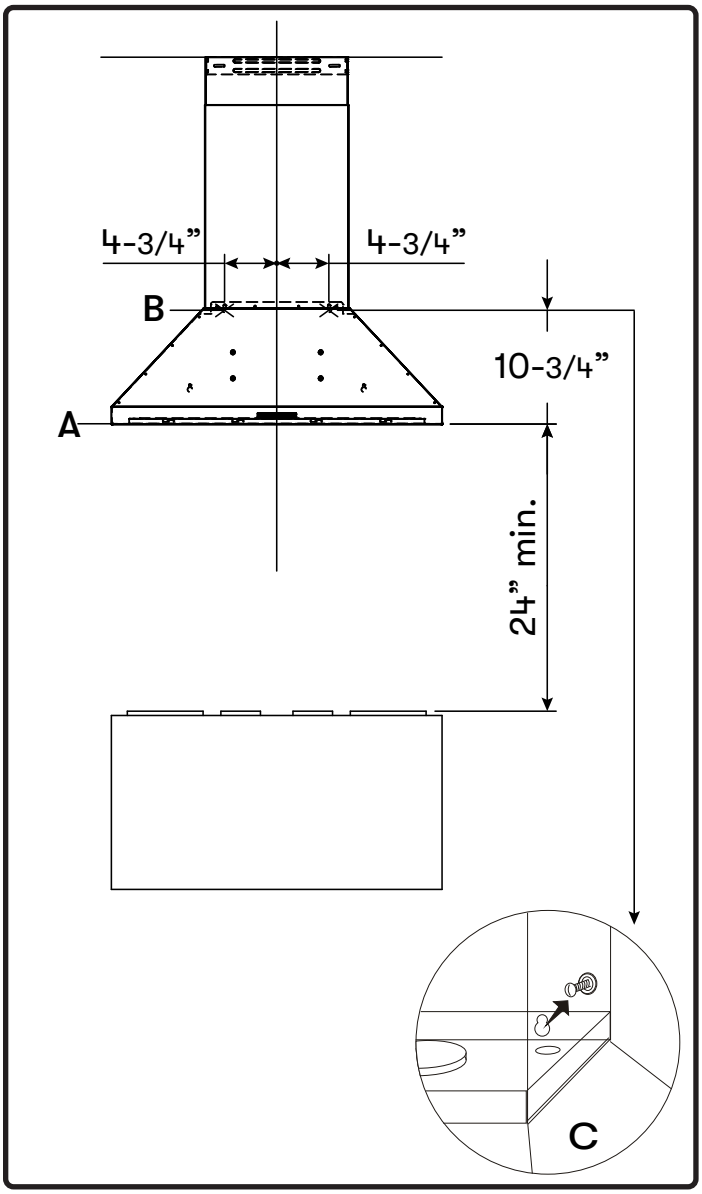

FIG. B

6. Hang hood onto screws and hand tighten shown on C in FIG. B. Use (2) M4 x 38 screws to further secure the hood to the wall from inside the hood.
7. Center and attach duct cover bracket to wall below ceiling or soffit using (2) M4 x 38 screws and (2) washers.
8. Install electrical.

Mounting the Hood

9. (If applicable) If using hood in recirculating mode, you must secure the air diverter plate onto wall before installing duct work and duct covers. Turn to page 16 for more details.

10. Install duct work and seal all joints with certified duct tape.

11. Power up hood and check for leaks around duct tape.

12. Place telescopic duct covers onto hood and extend inner (top) duct cover upwards and secure to duct cover bracket using (2) M4 x 12 screws.

Installation Instructions

Ductless Recirculation

Ductless recirculation is intended for applications where an exhaust duct work is not possible to be installed. When converted, the hood functions as a recirculating hood rather than an exhaust hood. Fumes and exhaust from cooking are drawn and filtered by a set of optional charcoal filters. The air is then purified and re-circulated back within the home.

We recommend to ALWAYS exhaust air outside of the home by employing existing or installing new duct work, if possible. The hood is most effective and efficient as an exhaust hood. Only when the exhaust option is not possible should you recourse to converting the hood into a recirculating hood.

When converted to be a recirculating hood, a set of charcoal filters are required on top of its standard Metal Filter set. Order according to its part number below. The standard mesh filters are intended to capture residue from cooking, and the optional charcoal filters help to purify fumes exhausted from cooking for recirculation.

Recirculating Kit Installation (required if no ducting is used)

Kit includes the charcoal filters, charcoal filter brackets and the air diverter plate.

Hood Model	Part Number	Filters in Package
ZOM-E30CS	ZRC-02OM	2
ZOM-E30CBS	ZRC-02OM	2
ZOM-E36CS	ZRC-02OM	2
ZOM-E36CBS	ZRC-02OM	2

1. Purchase recirculating kit per the part number above.
2. Secure air diverter plate to wall below duct cover bracket. (FIG. C). Remove aluminum mesh filter from hood. Place charcoal filter over the back side of the aluminum mesh filter.
3. Secure charcoal filters to back side of filters by three brackets for each filter. For 30” models, the charcoal filter and brackets need to be resized. Use scissors to cut along the perforated line on the charcoal filter, and bend the bracket until the smaller portion snaps off.
4. Reinstall aluminum mesh filters.
5. Enable recirculating mode (refer to page 19). The charcoal filters need to be replaced after 200 hours of continuous use.

Charcoal Filter Replacements

Hood Model	Part Number	Quantity to Order
ZOM-E30CS	Z0F-C013	2
ZOM-E30CBS	Z0F-C013	2
ZOM-E36CS	Z0F-C013	2
ZOM-E36CBS	Z0F-C013	2

DO NOT WASH CHARCOAL FILTERS. Charcoal filters may need to be changed more often depending on cooking habits.

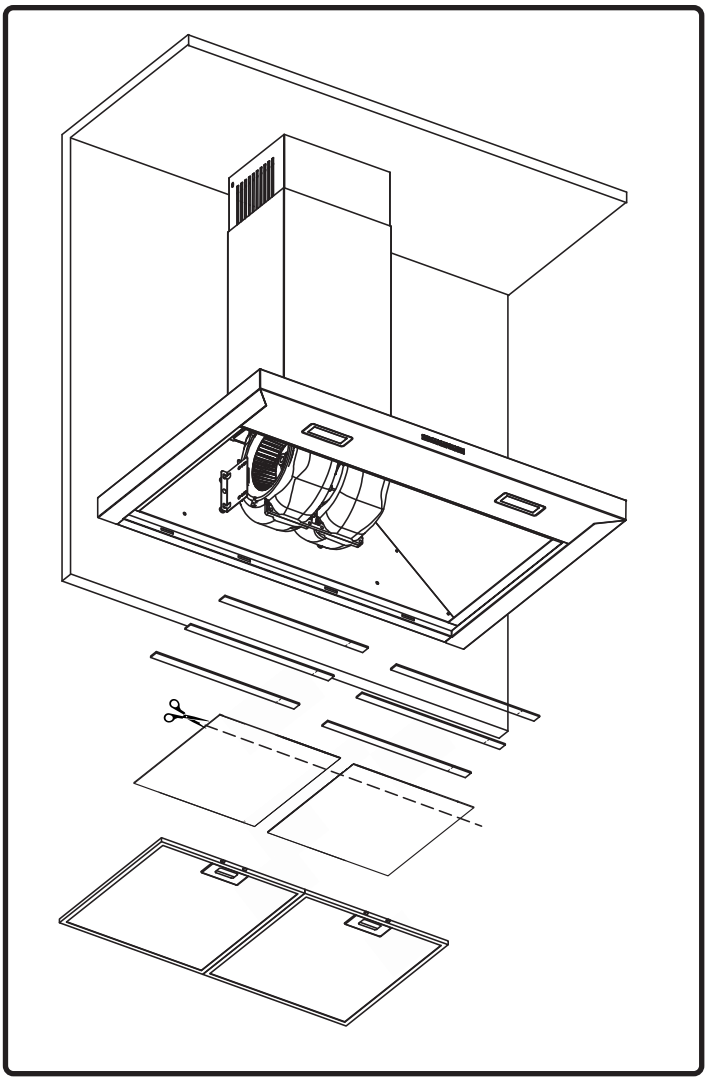

FIG. C

Features & Controls

Electronic Touch Controls

1. POWER BUTTON

- ⏻/🕒 will turn the power on and off for the entire hood (fan and lights).
- The hood has a memory function and will remember the last speed and light settings it was turned off at.
  - Example: Press ⏻/🕒 to turn off hood when on fan speed 3 and high lights. Press ⏻/🕒 again and the hood will turn back on at fan speed 3 and high lights.

DELAY OFF FUNCTION: With the fan on, press and hold ⏻/🕒 for two seconds. The fan will change to speed 1 and ⏻/🕒 will blink on and off indicating the 5 minute delay off timer has begun. Pressing ⏻/🕒 while delay off function is enabled will turn off the hood and cancel the delay off function.

ACT™ VERIFICATION: Airflow Control Technology (ACT™) allows the installer to set the maximum fan CFM to align with local codes and regulations.

- To verify the maximum fan CFM, press and hold ⏻/🕒 for five seconds while the hood is off. When ACT™ is enabled, the number of fan speeds will be reduced.
  - 3/4 illuminates = default maximum CFM, 4 speeds
  - 2 illuminates = 390 maximum CFM, 3 speeds
  - 1 illuminates = 290 maximum CFM, 2 speeds

2. FAN SPEED BUTTONS

- Hood has four speed levels. 1 for low speed and 2 for medium speed. Hold 3/4 for high speed. Press 3/4 again for max speed. On the 4th speed setting, 3/4 will slowly blink.

3. LIGHT

- Lights have two levels: low and high.
- Cycle between off, low, and high by pressing ☼.

Electronic Touch Controls

4. CLEAN FILTERS INDICATOR

- After 60 hours of fan usage, [1] will slowly blink, indicating it is time to clean the filters.
- To reset: After cleaning the filters, with the hood off, hold [1] for 3 seconds. The 60 hour timer will reset once the light from [1] turns off.

5. RECIRCULATING MODE

- To enable: With the hood off, press and hold [3/4] and [☼] simultaneously for three seconds. All the buttons will illuminate for three seconds, confirming Recirculating Mode has been enabled.
- To disable: With the hood off, press and hold [3/4] and [☼] simultaneously for three seconds. All the buttons will blink twice, confirming Recirculating Mode has been disabled.
    - After 200 hours of fan usage, [2] will slowly blink, indicating it is time to replace the charcoal filters.

Features & Controls

Optional RF Remote Control

This range hood supports an optional RF remote control that allows you to operate your range hood wirelessly from a distance. The RF remote control is sold separately, and the part number is 14000005.

FCC Caution

To assure continued compliance, any changes or modifications not expressly approved by the party responsible for compliance could void the user's authority to operate this equipment. (Example - use only shielded interface cables when connecting to computer or peripheral device. This device complies with Part 15 of the FCC Rules. Operation is subject to the following two conditions. (1) This device may not cause harmful interference, and (2) This device must accept any interference received, including interference that may cause undesired operation.

Synchronization

To create a unique link between your hood and remote control please follow these steps.

1. With hood off, press and hold ⏻/🕒 and 1 simultaneously for three seconds until ⏻/🕒 lights on. Pairing mode will remain active for 60 seconds or until a remote control has been paired.
2. Press ⏻ on the remote and the lights on the hood will blink. Synchronization is complete.

RF Remote Control Functions

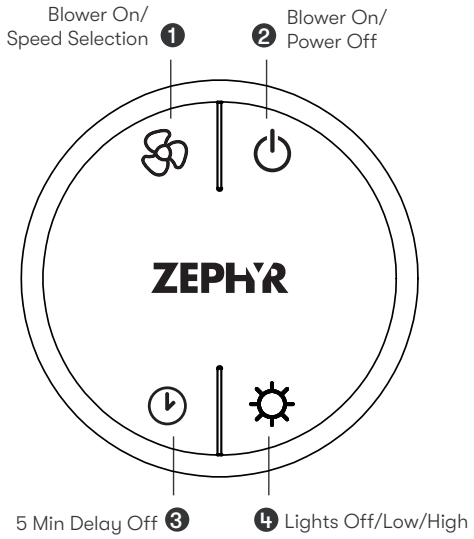

❶ Blower On / Speed Selection

Press to power on blower and cycle through all speeds.

❷ Blower On / Power Off

By pressing ⏻, the blowers will power on at the last speed setting. Press ⏻ again and the entire hood will power off, including lights.

❸ Delay Off

By pressing 🕒, the blower and lights will enter Delay Off mode. The blower will change to speed 1 and a 5 minute timer will begin counting down.

❹ Lights Off/Low/High

Switch between light levels by pressing ☼. Turn off the lights by cycling through the different light levels.

Optional RF Remote Control

RF Remote Features

The RF remote control is equipped with a magnet on the back for easy storage. The remote may be placed on any magnetic surface such as a refrigerator or the Zephyr remote holder, FIG. E. The remote holder can be inserted into a standard electrical outlet for easy storage. Note: The remote holder does not charge the RF remote.

Maximum remote control communication distance is 15 feet from the range hood.

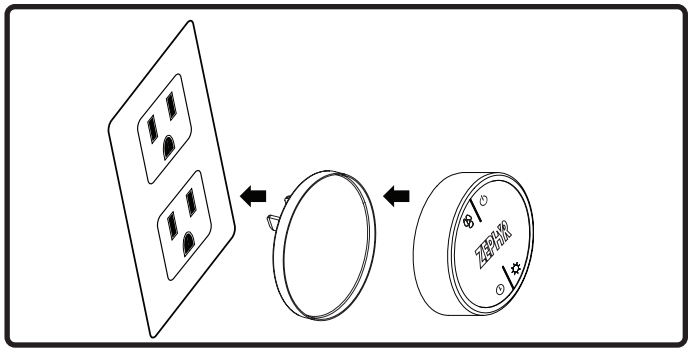

FIG. E

RF Remote Maintenance

Clean the remote control using non abrasive detergents.

Follow instructions below for replacing battery. Using a small flat head screwdriver, raise the cover of the battery door (A) in order to access the battery compartment. FIG. F.

Remove the battery and replace with battery type A23 12V. Negative end of battery should face the spring inside the remote.

Re-install battery door and recycle old battery.

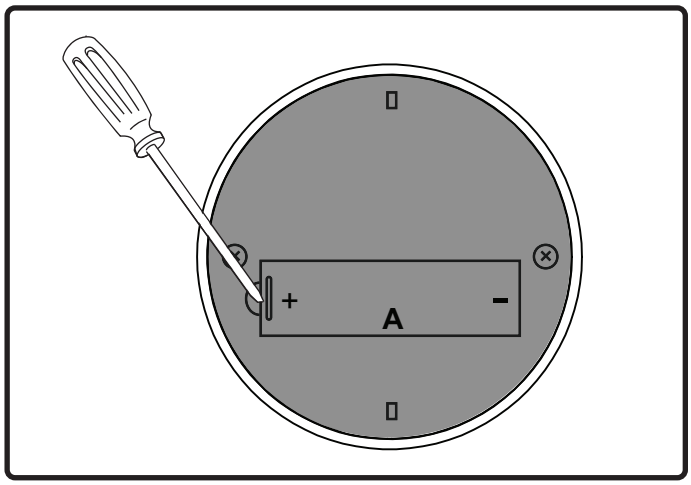

FIG. F

Maintenance

Hood & Filter Cleaning

Surface Maintenance

- Do not use corrosive detergents, abrasive detergents or oven cleaners.
- Do not use any product containing chlorine bleach or any product containing chloride.
- Do not use steel wool or abrasive scrubbing pads which will scratch and damage surface.

Cleaning Stainless Steel

Clean periodically with warm soapy water and clean cotton cloth or micro fiber cloth. Always rub in the direction of the stainless steel grain. To remove heavier grease build up use a liquid degreaser detergent.

After cleaning use a non-abrasive stainless steel polish/cleaners, to polish and buff out the stainless luster and grain. Always scrub lightly, with clean cotton cloth or micro fiber cloth and buff in the direction of the stainless steel grain.

Cleaning Black Stainless Steel

Clean periodically with warm soapy water and clean cotton cloth or micro fiber cloth. To remove heavier grease build up use a liquid degreaser detergent.

Due to a built-in layer of protective anti-smudge coating, do not use stainless steel polish/cleaners to buff out black stainless steel.

Aluminum Mesh Filters

The aluminum mesh filters installed by the factory are intended to filter out residue and grease from cooking. They need not be replaced on a regular basis but are required to be kept clean.

Remove and clean by hand or in dishwasher using a non-phosphate detergent. Discoloration of the filter may occur if using phosphate detergents, or as a result of local water conditions - but this will not affect filter performance. This discoloration is not covered by the warranty. Spray degreasing detergent and leave to soak if heavily soiled.

Dry filters and re-install before using hood.

Replacing Aluminum Mesh Filters

Hood Model	Part Number	Quantity to Order
ZOM-E30CS/ ZOM-E30CBS	50200069	2
ZOM-E36CS/ ZOM-E36CBS	50200070	2

To order parts, visit us online at http://store.zephyronline.com.

LumiLight LED

In the unlikely event that your LumiLight LED fails, please contact Zephyr to order replacement parts.

See the list of parts and accessories page for part numbers and contact information.

LED Removal (FIG. G):

1. Remove aluminum mesh filter.
2. If applicable, remove side panels by two screws each.
3. Remove (4) screws below the light panel.
4. Remove (1) screw from the wiring channel.
5. Remove wide wiring cover. Disconnect LED light quick connector.
6. Push in the two side clips on the ends of the LED light.
7. Push LED light through the light panel opening.

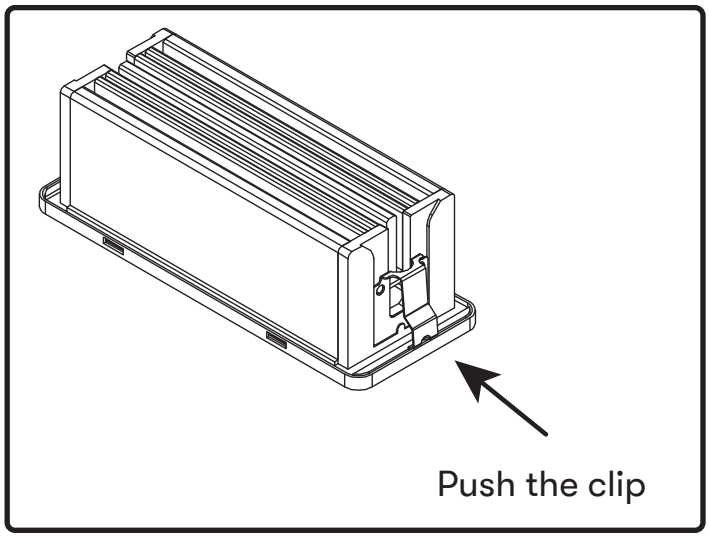

FIG. G

ACT™ Conversion

Airflow Control Technology (ACT™)

Some local codes limit the maximum amount of CFM a range hood can move. ACT™ allows you to control the maximum blower CFM of select Zephyr Ventilation range hoods without the need for expensive make up air kits. ACT™ enables the installer to easily set the maximum blower speed to one of two most commonly specified CFM levels; 390 or 290 CFM. The usage of ACT™ may not be necessary for your installation. Please check your local codes for CFM restrictions.

CAUTION

Hood must be disconnected from the main power prior to performing the conversion instructions listed below. Failure to do so could result in personal injury or damage to the product.

CAUTION

After re-positioning the jumper and powering on the hood, the CFM cannot be changed again.

Enabling ACT™

To enable ACT™:

1. Before hood installation, gain access to switch assembly by following the steps shown on FIG. H.
2. Change plastic jumper positioning as shown in FIG. I to set the desired maximum blower CFM.
3. Re-install switch assembly and continue with hood installation.
4. Remove the appropriate foil CFM sticker included with the hood literature and place inside the hood body below the wiring diagram or in another clearly visible location.

To verify if your installer enabled ACT™:

1. With hood off, hold the Power button for five seconds. If speed 3/4 indicator illuminates = default max. CFM, if speed 2 indicator illuminates = max. 390 CFM, and if speed 1 indicator illuminates = max. 290 CFM.
2. There should also be a foil label located inside the hood body near the wiring diagram that indicates the blower CFM.

NOTE: When ACT is enabled, the number of blower speeds will be reduced. 390 CFM = max. 3 speeds and 290 CFM = max. 2 speeds.

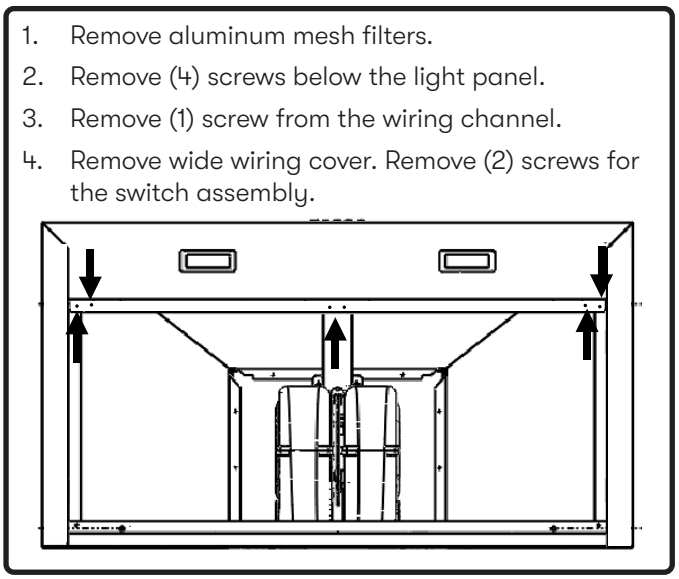

FIG. H

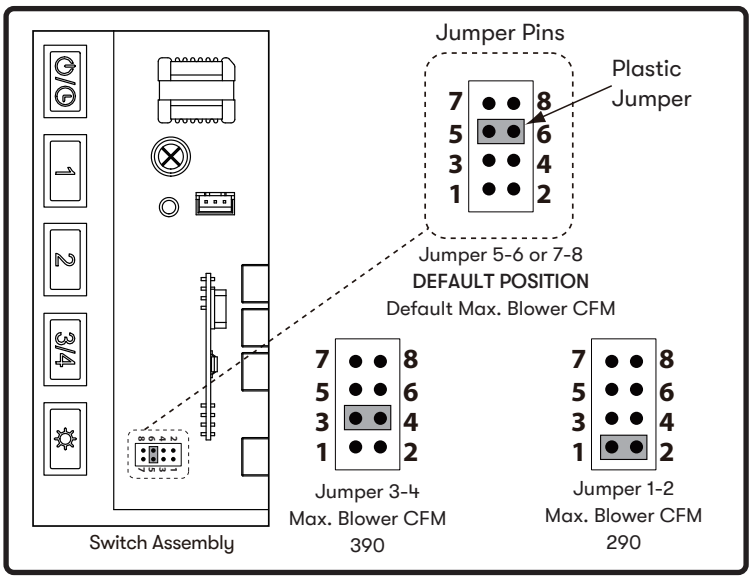

FIG. I

Wiring Diagram

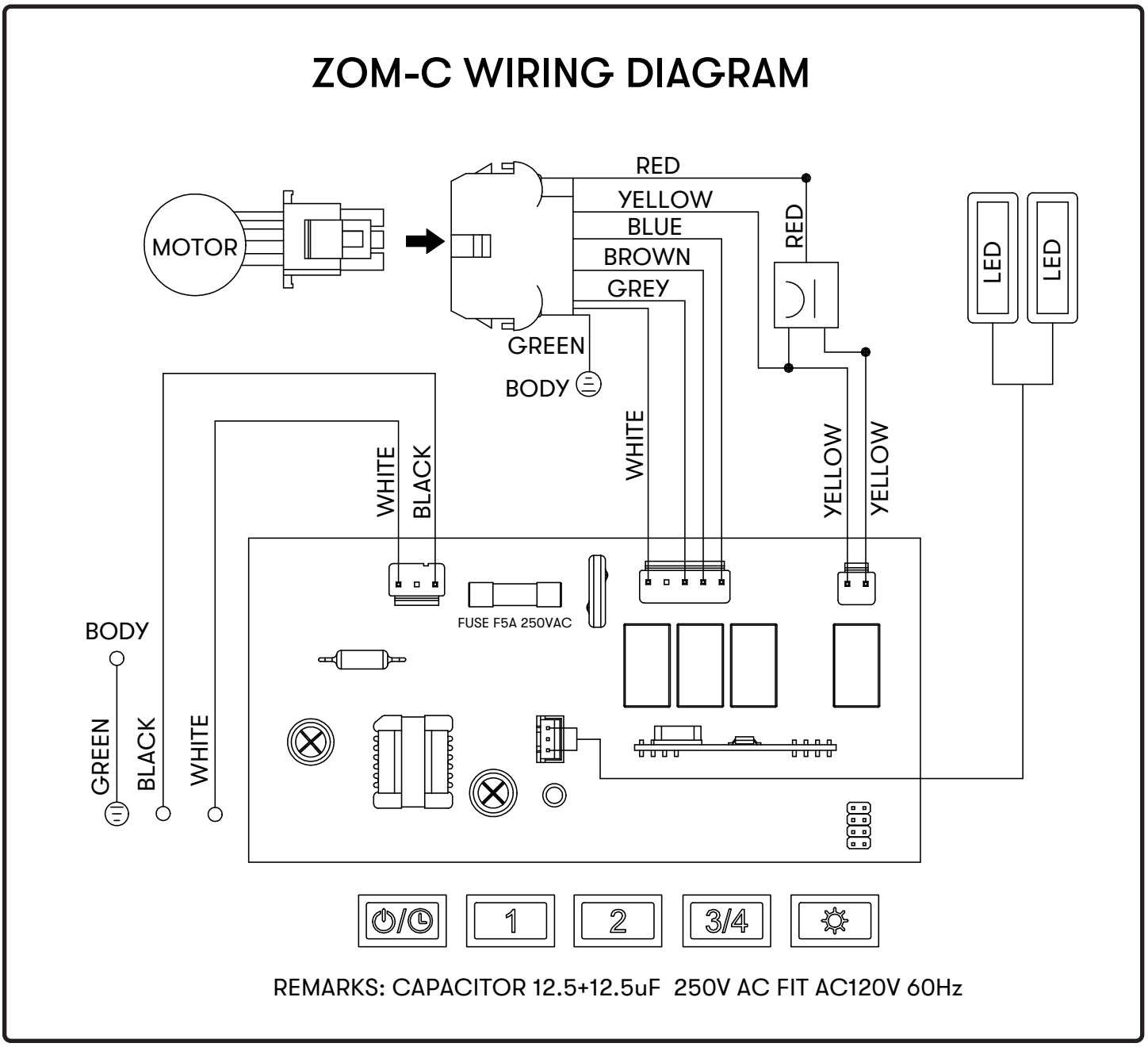

Troubleshooting

Possible Problem	Possible Cause	Solutions
After installation, the unit doesn't work.	The power source is not turned ON.	Make sure the circuit breaker and the unit's power is ON.
	The power line and the cable locking connector is not connecting properly.	Check the power connection with the unit is connected properly.
	The switch board wirings are disconnected.	Make sure the wirings at the switch board are connected properly.
	The switch board is defective.	Change the switch board.
	The wires on control board are loose.	Make sure the wires on the control board are connected properly.
Light works, but blower is not turning.	The blower wire is not connected.	Check all wirings from the blower to be sure all cables are properly connected.
	The thermally protected system detects if the blower is too hot to operate and shuts the blower down.	The blower will function properly after the thermally protected system cool down.
	The switch board is defective.	Change defective part.
	The blower is defective, possibly seized.	Change the blower.
The unit is vibrating.	The blower is not secured in place.	Tighten the blower in place.
	Damaged blower wheel.	Replace the blower.
	The hood is not secured in place.	Check the installation of the hood.
The unit is whistling.	A filter is not in the correct position.	Adjust the filters until the whistling stops.
	The duct pipe connections are not sealed or connected properly.	Check the duct pipe connections to be sure all connections are sealed properly.
The blower is working, but the LumiLight LEDs are not.	The LumiLight LED connector is disconnected.	Connect the LumiLight LED connector.
	Defective LumiLight LED.	Change the LumiLight LED.
	The switch board is defective.	Change the switch board.

Troubleshooting

Possible Problem	Possible Cause	Solutions
The hood is not venting out properly.	Using the wrong size of ducting.	Change the ducting to the correct size.
	The hood might be hanging to high from the cook top.	Adjust the distance between the cook top and the bottom of the hood within 24” and 34” range.
	The wind from the opened windows or opened doors in the surrounding area are affecting the ventilation of the hood.	Close all the windows and doors to eliminate the outside wind flow.
	Blockage in the duct opening or ductwork.	Remove all the blocking from the duct work or duct opening.
Mesh filter is vibrating.	Filter is loose.	Make sure the metal clips in the handle are not stuck or replace the mesh filter.
	Spring clip is broken on the filter.	Uninstall and re-install filter. Push up on filter latch. Replace filter if needed.

List of Parts & Accessories

Description	Part Number
Replacement Parts	
LumiLight LED, 6W	Z0B0047
Aluminum mesh filter, 30”, each	50200069
Aluminum mesh filter, 36”, each	50200070
Optional Accessories	
Make-up Air Kit	MUA006A
Wireless Remote Control	14000005
Duct Cover Extension, Stainless	Z1C-02OMS
Duct Cover Extension, Black Stainless	Z1C-02OMBS
Recirculating Kit	ZRC-02OM
Replacement Charcoal Filter	Z0F-C013
Hybrid Baffle Filter Kit, 30”	Z0F-B003
Hybrid Baffle Filter Kit, 36” (not compatible with ZOM-E36CBS)	Z0F-B004

To order parts, visit us online at http://store.zephyronline.com.

Notes

Limited Warranty

TO OBTAIN SERVICE UNDER WARRANTY OR FOR ANY SERVICE RELATED QUESTIONS
United States Customers please call: 1-888-880-8368 or contact us at: zephyronline.com/contact
Canada Customers please call: 1-888-812-8311 or Email: ven-tech@broan.com

Zephyr Ventilation, LLC (referred to herein as “we” or “us”) warrants to the original consumer purchaser (referred to herein as “you” or “your”) of Zephyr products (the “Products”) that such Products will be free from defects in materials or workmanship as follows:

Three Year Limited Warranty for Parts: For three years from the date of your original purchase of the Products, we will provide, free of charge, Products or parts (including LED light bulbs, if applicable) to replace those that failed due to manufacturing defects subject to the exclusions and limitations below. We may choose, in our sole discretion, to repair or replace parts before we elect to replace the Products.

One Year Limited Warranty for Labor: For one year from the date of your original purchase of the Products, we will provide, free of charge, the labor cost associated with repairing the Products or parts to replace those that failed due to manufacturing defects subject to the exclusions and limitations below. After the first year from the date of your original purchase, you are responsible for all labor costs associated with this warranty.

Warranty Exclusions: This warranty covers only repair or replacement, at our option, of defective Products or parts and does not cover any other costs related to the Products including but not limited to: (a) normal maintenance and service required for the Products and consumable parts such as fluorescent, incandescent or halogen light bulbs, mesh and charcoal filters and fuses; (b) any Products or parts which have been subject to freight damage, misuse, negligence, accident, faulty installation or installation contrary to recommended installation instructions, improper maintenance or repair (other than by us); (c) commercial or government use of the Products or use otherwise inconsistent with its intended purpose; (d) natural wear of the finish of the Products or wear caused by improper maintenance, use of corrosive and abrasive cleaning products, pads, and oven cleaner products; (e) chips, dents or cracks caused by abuse or misuse of the Products; (f) service trips to your home to teach you how to use the Products; (g) damage to the Products caused by accident, fire, floods, acts of God; or (h) Custom installations or alterations that impact serviceability of the Products. If you are outside our service area, additional charges may apply for shipping costs for warranty repair at our designated service locations and for the travel cost to have a service technician come to your home to repair, remove or reinstall the Products. After the first year from the date of your original purchase, you are also responsible for all labor costs associated with this warranty. All Products must be installed by a qualified professional installer to be eligible for warranty repairs or service.

Limitations of Warranty. OUR OBLIGATION TO REPAIR OR REPLACE, AT OUR OPTION, SHALL BE YOUR SOLE AND EXCLUSIVE REMEDY UNDER THIS WARRANTY. WE SHALL NOT BE LIABLE FOR INCIDENTAL, CONSEQUENTIAL OR SPECIAL DAMAGES ARISING OUT OF OR IN CONNECTION WITH THE USE OR PERFORMANCE OF THE PRODUCTS. THE EXPRESS WARRANTIES IN THE PRECEDING SECTION ARE EXCLUSIVE AND IN LIEU OF ALL OTHER EXPRESS WARRANTIES. WE HEREBY DISCLAIM AND EXCLUDE ALL OTHER EXPRESS WARRANTIES FOR THE PRODUCTS, AND DISCLAIM AND EXCLUDE ALL WARRANTIES IMPLIED BY LAW, INCLUDING THOSE OF MERCHANTABILITY AND FITNESS FOR A PARTICULAR PURPOSE. Some states or provinces do not allow limitations on the duration of an implied warranty or the exclusion or limitation of incidental or consequential damages, so the above limitations or exclusions may not apply to you. To the extent that applicable law prohibits the exclusion of implied warranties, the duration of any applicable implied warranty is limited to the same three-year and one-year periods described above if permitted by applicable law. Any oral or written description of the Products is for the sole purpose of identifying the Products and shall not be construed as an express warranty. Prior to using, implementing or permitting use of the Products, you shall determine the suitability of the Products for the intended use, and you shall assume all risk and liability whatsoever in connection with such determination. We reserve the right to use functionally equivalent refurbished or reconditioned parts or Products as warranty replacements or as part of warranty service. This warranty is not transferable from the original purchaser and only applies to the consumer residence where the Product was originally installed located in the United States and Canada. This warranty is not extended to resellers.

To Obtain Service Under Limited Warranty: To qualify for warranty service, you must: (a) notify us at the address or telephone number stated below within 60 days of the discovery of the defect; (b) give the model number and serial number; and (c) describe the nature of any defect in the Product or part. At the time of the request for warranty service, you must present evidence of your proof of purchase and proof of the original purchase date. If we determine that the warranty exclusions listed above apply or if you fail to provide the necessary documentation to obtain service, you will be responsible for all shipping, travel, labor and other costs related to the services. This warranty is not extended or restarted upon warranty repair or replacements.

Please check our website for any additional Product information, www.zephyronline.com

Zephyr, 2277 Harbor Bay Parkway, Alameda, CA 94502

Product Registration

Congratulations on the purchase of your Zephyr product! Please take a moment to register your new Zephyr product at **https://store.zephyronline.com/registerproduct**

IT'S IMPORTANT

Prompt registration helps in more ways than one.

- Ensures warranty coverage should you need service.
- Ownership verification for insurance purposes.
- Notification of product changes or recalls.

Zephyr Ventilation | 2277 Harbor Bay Pkwy. | Alameda, CA 94502

ZEPHYR

WWW.ZEPHYRONLINE.COM

Ombra

ZOM-E30CS, ZOM-E30CBS, ZOM-E36CS, ZOM-E36CBS

EN Use, Care, and Installation Guide

FR Guide d'utilisation, d'entretien et d'installation

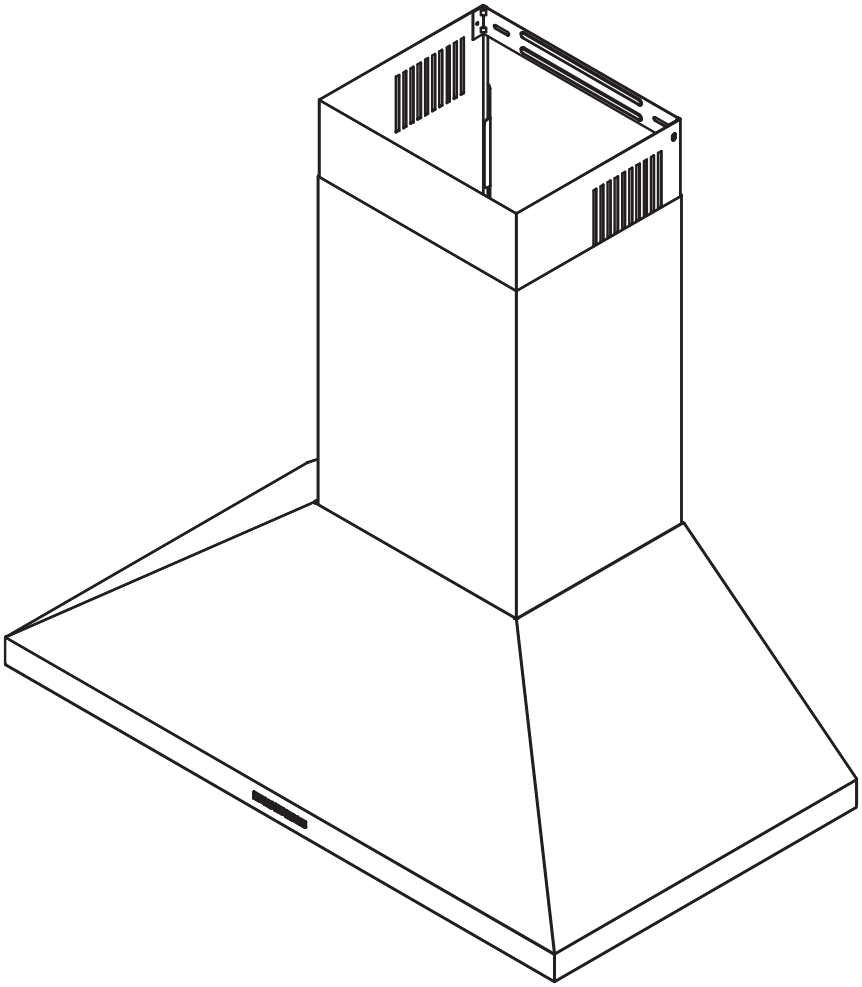

ACT™ Airflow Control Technology

Enregistrez votre produit dès aujourd'hui
https://store.zephyronline.com/registerproduct

c UL us LISTED

SEP26.0301

Table des matières

Page
Renseignements sur la sécurité 4-6
Types d'avertissements de sécurité 4
Consignes générales de sécurité 4-5
Fonctionnement 6
Exigences électriques 6
Énoncé de la FCC concernant les interférences 6
Liste du matériel 7
Instructions d'installation 8-17
Feuille de calcul des conduits 8
Hauteur d'installation, dégagements et conduits 9-10
Options de conduits 11
Spécifications de la hotte 12
Alimentation électrique 13
Serre-câble 13
Installation de la hotte 14-15
Recirculation sans conduit 16-17
Caractéristiques et commandes 18-19
Commandes électroniques tactiles 18-19
Entretien 20-23
Télécommande RF en option 20-21
Nettoyage de la hotte et des filtres 22-23
DEL LumiLight 23
Conversion ACT™ 24-25
Technologie de contrôle du débit d'air (ACT™) 24
Activation d'ACT™ 25
Schéma de câblage 26
Dépannage 27-28
Liste des pièces et accessoires 29
Remarques 30
Garantie limitée 31
Enregistrement du produit 32

Renseignements sur la sécurité

LIRE ET CONSERVER CES INSTRUCTIONS

Votre sécurité et celle des autres sont très importantes.
Nous avons inclus dans ce manuel de nombreux messages de sécurité importants concernant votre appareil. Lisez toujours tous les messages de sécurité et respectez-les.

Voici le symbole d'alerte de sécurité. Ce symbole vous avertit des dangers potentiels pouvant causer des blessures graves ou la mort. Tous les messages de sécurité sont précédés du symbole d'alerte de sécurité ainsi que de l'un des mots suivants : « DANGER », « AVERTISSEMENT » ou « MISE EN GARDE ».

DANGER

Le mot DANGER indique que le non-respect de cet énoncé de sécurité entraînera des blessures graves ou la mort.

AVERTISSEMENT

Le mot AVERTISSEMENT indique que le non-respect de cet énoncé de sécurité peut entraîner d'importants dommages au produit, des blessures graves ou la mort.

MISE EN GARDE

Le mot MISE EN GARDE indique que le non-respect de cet avertissement de sécurité peut entraîner des blessures légères ou modérées, ou encore des dommages matériels ou à l'équipement.

Consignes générales de sécurité

AVERTISSEMENT

Afin de réduire les risques d'incendie ou de choc électrique, n'utilisez pas ce ventilateur avec un dispositif de commande à semi-conducteurs.

AVERTISSEMENT

AVERTISSEMENT – POUR RÉDUIRE LES RISQUES D'INCENDIE, DE CHOC ÉLECTRIQUE OU DE BLESSURES, RESPECTEZ LES CONSIGNES SUIVANTES :

a) Utilisez cet appareil uniquement de la manière prévue par le fabricant. Pour toute question, communiquez avec le fabricant.

b) Avant tout entretien ou nettoyage de l'appareil, coupez l'alimentation au panneau électrique et verrouillez le dispositif de sectionnement afin d'éviter toute remise sous tension accidentelle. Si le dispositif de sectionnement ne peut pas être verrouillé, fixez solidement au panneau électrique un dispositif d'avertissement bien visible, tel qu'une étiquette de mise en garde.

MISE EN GARDE

Pour usage de ventilation générale seulement. Ne pas utiliser pour évacuer des matières ou des vapeurs dangereuses ou explosives. Faire preuve de prudence lors de l'utilisation d'agents nettoyants ou de détergents. Conçu pour être utilisé dans les aires de cuisson résidentielles.

AVERTISSEMENT

AVERTISSEMENT – POUR RÉDUIRE LES RISQUES D'INCENDIE DE GRAISSE SUR LA SURFACE DE CUISSON :

a) Ne laissez jamais les éléments de cuisson sans surveillance lorsqu'ils fonctionnent à température élevée. Les débordements peuvent produire de la fumée et des accumulations de graisse susceptibles de s'enflammer. Faites chauffer les huiles lentement à basse ou moyenne température.

b) Mettez toujours la hotte en marche lorsque vous cuisinez à température élevée ou lorsque vous faites flamber des aliments (p. ex. : crêpes Suzette, cerises jubilé ou bœuf au poivre flambé).

c) Nettoyez fréquemment les ventilateurs d'évacuation. Ne laissez pas la graisse s'accumuler sur le ventilateur ou les filtres.

d) Utilisez des casseroles de dimension appropriée. Utilisez toujours des ustensiles de cuisson adaptés à la taille de l'élément chauffant.

Renseignements sur la sécurité

LIRE ET CONSERVER CES INSTRUCTIONS

AVERTISSEMENT

AVERTISSEMENT – POUR RÉDUIRE LES RISQUES DE BLESSURES EN CAS D'INCENDIE DE GRAISSE SUR LA SURFACE DE CUISSON, RESPECTEZ LES CONSIGNES SUIVANTE[a] :

a) ÉTOUFFEZ LES FLAMMES à l'aide d'un couvercle bien ajusté, d'une plaque à biscuits ou d'un plateau métallique, puis éteignez le brûleur. PRENEZ GARDE AUX BRÛLURES. Si les flammes ne s'éteignent pas immédiatement, ÉVACUEZ LES LIEUX ET APPELEZ LE SERVICE D'INCENDIE.

b) NE JAMAIS PRENDRE UNE POÊLE EN FLAMMES DANS LES MAINS – Vous pourriez subir des brûlures.

c) N'UTILISEZ PAS D'EAU, y compris des linges à vaisselle ou des serviettes mouillés – cela pourrait provoquer une violente explosion de vapeur.

d) Utilisez un extincteur UNIQUEMENT si :

1) Vous possédez un extincteur de classe ABC et savez déjà comment vous en servir.

2) L'incendie est de faible ampleur et est confiné à l'endroit où il a commencé.

3) Le service d'incendie a été appelé.

4) Vous pouvez combattre l'incendie en gardant une sortie derrière vous.

[a] D'après les « Kitchen Firesafety Tips » publiés par la NFPA.

AVERTISSEMENT

AVERTISSEMENT
POUR RÉDUIRE LES RISQUES D'INCENDIE, UTILISEZ UNIQUEMENT DES CONDUITS MÉTALLIQUES.

MISE EN GARDE

Afin de réduire les risques d'incendie et d'assurer une évacuation adéquate de l'air vers l'extérieur, ne rejetez pas l'air évacué dans les espaces situés à l'intérieur des murs, des plafonds, des combles, des vides sanitaires ou des garages.

AVERTISSEMENT

Afin de réduire les risques d'incendie, de choc électrique ou de blessures, n'utilisez pas de pièces de rechange qui ne sont pas recommandées par le fabricant (par exemple, des pièces fabriquées à domicile à l'aide d'une imprimante 3D).

AVERTISSEMENT

AVERTISSEMENT – POUR RÉDUIRE LES RISQUES D'INCENDIE, DE CHOC ÉLECTRIQUE OU DE BLESSURES, RESPECTEZ LES CONSIGNES SUIVANTES :

a) Les travaux d'installation et le câblage électrique doivent être effectués par une ou des personnes qualifiées, conformément à tous les codes et normes applicables, y compris ceux relatifs à la construction résistante au feu.

b) Une quantité d'air suffisante est nécessaire pour assurer une combustion adéquate et l'évacuation des gaz par le conduit de fumée (cheminée) des appareils à combustible, afin d'éviter tout refoulement. Suivez les directives du fabricant de l'appareil de chauffage ainsi que les normes de sécurité publiées par la National Fire Protection Association (NFPA), l'American Society of Heating, Refrigerating and Air-Conditioning Engineers (ASHRAE) et les autorités locales compétentes.

c) Lors de la découpe ou du perçage d'un mur ou d'un plafond, veillez à ne pas endommager le câblage électrique ni les autres installations dissimulées.

d) Les ventilateurs raccordés à un conduit doivent toujours évacuer l'air vers l'extérieur.

e) Si cet appareil doit être installé au-dessus d'une baignoire ou d'une douche, il doit être homologué pour cet usage et être raccordé à un circuit protégé par un disjoncteur différentiel de fuite à la terre (DDFT).

Cet appareil n'est pas destiné à être utilisé par des personnes (y compris les enfants) dont les capacités physiques, sensorielles ou mentales sont réduites, ou qui manquent d'expérience et de connaissances, à moins qu'elles ne soient supervisées ou qu'elles aient reçu des instructions concernant l'utilisation de l'appareil par une personne responsable de leur sécurité.

Les enfants doivent être surveillés afin de s'assurer qu'ils ne jouent pas avec l'appareil.

Une ventilation adéquate de la pièce doit être assurée lorsque la hotte de cuisinière est utilisée en même temps que des appareils fonctionnant au gaz ou avec d'autres combustibles (cette exigence ne s'applique pas aux appareils qui rejettent l'air uniquement dans la pièce). Les renseignements concernant la méthode et la fréquence de nettoyage doivent être respectés.

Il existe un risque d'incendie si le nettoyage n'est pas effectué conformément aux instructions. Ne faites pas flamber d'aliments sous la hotte de cuisinière.

MISE EN GARDE : Les parties accessibles peuvent devenir chaudes

lorsqu'elles sont utilisées avec des appareils de cuisson.

AVERTISSEMENT

Avertissement de la Proposition 65 pour les résidents de la Californie : Ce produit peut vous exposer à des substances chimiques, notamment le phtalate de di(2-éthylhexyle) (DEHP), reconnu par l'État de la Californie comme pouvant causer le cancer ainsi que des anomalies congénitales ou d'autres effets nocifs sur la reproduction. Pour plus d'information, consultez le site www.P65Warnings.ca.gov.

Renseignements sur la sécurité

LIRE ET CONSERVER CES INSTRUCTIONS

Fonctionnement

- Laissez toujours les grilles de sécurité et les filtres en place. Sans ces composants, les ventilateurs en fonctionnement pourraient accrocher les cheveux, les doigts ou les vêtements amples.
- Le fabricant décline toute responsabilité en cas de non-respect des instructions fournies dans le présent manuel concernant l'installation, l'entretien et l'utilisation appropriée du produit. Le fabricant décline également toute responsabilité en cas de blessures résultant d'une négligence, et la garantie de l'appareil est automatiquement annulée en cas d'entretien inadéquat.

REMARQUE: Veuillez consulter le site www.zephyronline.com pour vérifier les mises à jour avant d'effectuer toute modification personnalisée.

Exigences électriques

Important:

- Respectez tous les codes et règlements en vigueur.
- Il incombe au client de veiller aux points suivants :
- Communiquer avec un installateur-électricien qualifié.
- S'assurer que l'installation électrique est adéquate et conforme à la plus récente édition du National Electrical Code, ANSI/NFPA 70*, ou aux normes CSA C22.1-94, Code canadien de l'électricité, Partie 1, et C22.2 no 0-M91**, ainsi qu'à tous les codes et règlements locaux applicables.
- Si les codes le permettent et qu'un conducteur de mise à la terre distinct est utilisé, il est recommandé de faire vérifier par un électricien qualifié que le trajet de mise à la terre est adéquat.
- Ne pas raccorder la mise à la terre à une conduite de gaz.
- Consulter un électricien qualifié si vous n'êtes pas certain que la hotte de cuisinière est correctement mise à la terre.
- Ne pas installer de fusible dans le conducteur neutre ou le circuit de mise à la terre.
- Cet appareil nécessite une alimentation électrique de 120 V, 60 Hz et doit être raccordé à un circuit de dérivation individuel correctement mis à la terre, protégé par un disjoncteur de 15 ou 20 ampères ou un fusible temporisé. Le câblage doit comporter deux conducteurs et une mise à la terre. Veuillez également consulter le schéma électrique du produit.
- Un connecteur de verrouillage de câble (non fourni) peut également être exigé par les codes locaux. Vérifiez les exigences locales et achetez puis installez le connecteur approprié, au besoin.

* National Fire Protection Association Batterymarch Park, Quincy, Massachusetts 02269

** CSA International 8501 East Pleasant Valley Road, Cleveland, Ohio 44131-5575

Énoncé de la Federal Communications Commission (FCC) concernant les interférences

- Cet appareil a été mis à l'essai et déclaré conforme aux limites applicables aux appareils numériques de classe B, conformément à la partie 15 des règles de la FCC. Ces limites sont conçues pour offrir une protection raisonnable contre les interférences nuisibles dans une installation résidentielle.
- Cet appareil génère, utilise et peut émettre de l'énergie radioélectrique et, s'il n'est pas installé et utilisé conformément aux instructions, peut causer des interférences nuisibles aux communications radio. Cependant, il n'existe aucune garantie qu'aucune interférence ne surviendra dans une installation particulière. Si cet appareil provoque des interférences nuisibles à la réception des signaux de radio ou de télévision, ce qui peut être déterminé en mettant l'appareil hors tension puis sous tension, l'utilisateur est encouragé à tenter de corriger ces interférences en appliquant une ou plusieurs des mesures suivantes :
- Réorienter ou déplacer l'antenne de réception.
- Augmenter la distance entre l'appareil et le récepteur.
- Brancher l'appareil sur une prise raccordée à un circuit différent de celui auquel le récepteur est raccordé.
- Consulter le détaillant ou un technicien expérimenté en radio/télévision pour obtenir de l'aide.

Liste de matériel

Pièces fournies

Quantité	Pièce
1	Hotte
2	Filtre à mailles en aluminium
1	Ensemble de cache-conduit (sections supérieure et inférieure)
1	Support mural de cache-conduit
2	DEL LumiLight de 6 W (préinstallée)
1	Moteur de ventilateur simple (préinstallé)
1	Ensemble de quincaillerie

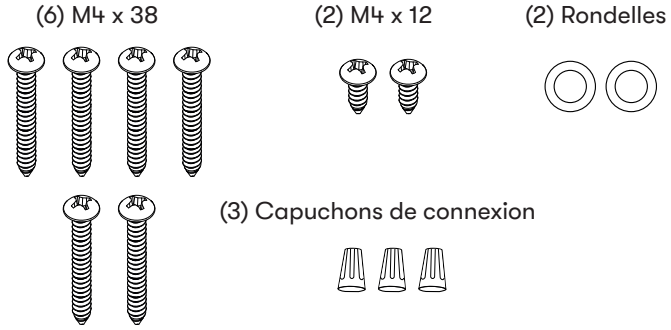

Pièces non fournies

Conduits, conduits électriques et tous les outils nécessaires à l'installation
Connecteur de verrouillage de câble (si exigé par les codes locaux)
Rallonge de cache-conduit, acier inoxydable (Z1C-02OMS)
Rallonge de cache-conduit, acier inoxydable noir (Z1C-02OMBS)
Ensemble de recirculation (ZRC-02OM)
Télécommande RF (14000005)

Instructions d'installation

Feuille de calcul des conduits

Pièces de conduit		Longueur x Nombre utilisé =	Total
	3-1/4" x 10" rect., droit	1 pi x ( ) =	pi
	6", 7", 8", 10" circ., droit	1 pi x ( ) =	pi
	3-1/4" x 10" rect., coude à 90º	15 pi x ( ) =	pi
	3-1/4" x 10" rect., coude à 45º	9 pi x ( ) =	pi
	3-1/4" x 10" rect., coude plat à 90º	24 pi x ( ) =	pi
	7" to 6" or 8" to 7" circ. reducteur conique	25 pi x ( ) =	pi
	6", 7", 8" circ. bouchone de l'air	15 pi x ( ) =	pi
	6", 7", 8", 10" circ., coude à 90º	15 pi x ( ) =	pi
	6", 7", 8", 10" coude à 45º	9 pi x ( ) =	pi
		Sous-total - colonne 1=	pi

Longueur maximale du conduit d'aération :
Pour un mouvement d'air convenable, la longueur totale d'un conduit d'aération ne devrait pas compter plus que l'équivalent de 150 pieds.

Pièces de conduit		Longueur x Nombre utilisé =	Total
	6" circ. à rect. de 3-1/4" x 10"	5 pi x ( ) =	pi
	6" circ. à rect. de 3-1/4" x 10", coude à 90º	20 pi x ( ) =	pi
	6" circ. à rect. de 3-1/4" x 10"	1 pi x ( ) =	pi
	6" circ. à rect. de 3-1/4" x 10", coude à 90º	16 pi x ( ) =	pi
	7" circ. à rect. de 3-1/4" x 10"	8 pi x ( ) =	pi
	7" circ. à rect. de 3-1/4" x 10", coude à 90º	23 pi x ( ) =	pi
	3-1/4" x 10" embout mural rect./registre	30 pi x ( ) =	pi
	6", 7", 8", 10" embout mural circ./registre	30 pi x ( ) =	pi
	6", 7", 8", 10" chapeau de toiture circ.	30 pi x ( ) =	pi
		Sous-total - colonne 2 =	pi
		Sous-total - colonne 1 =	pi
		Total du conduit =	pi

Hauteur d'installation, dégagements et conduits

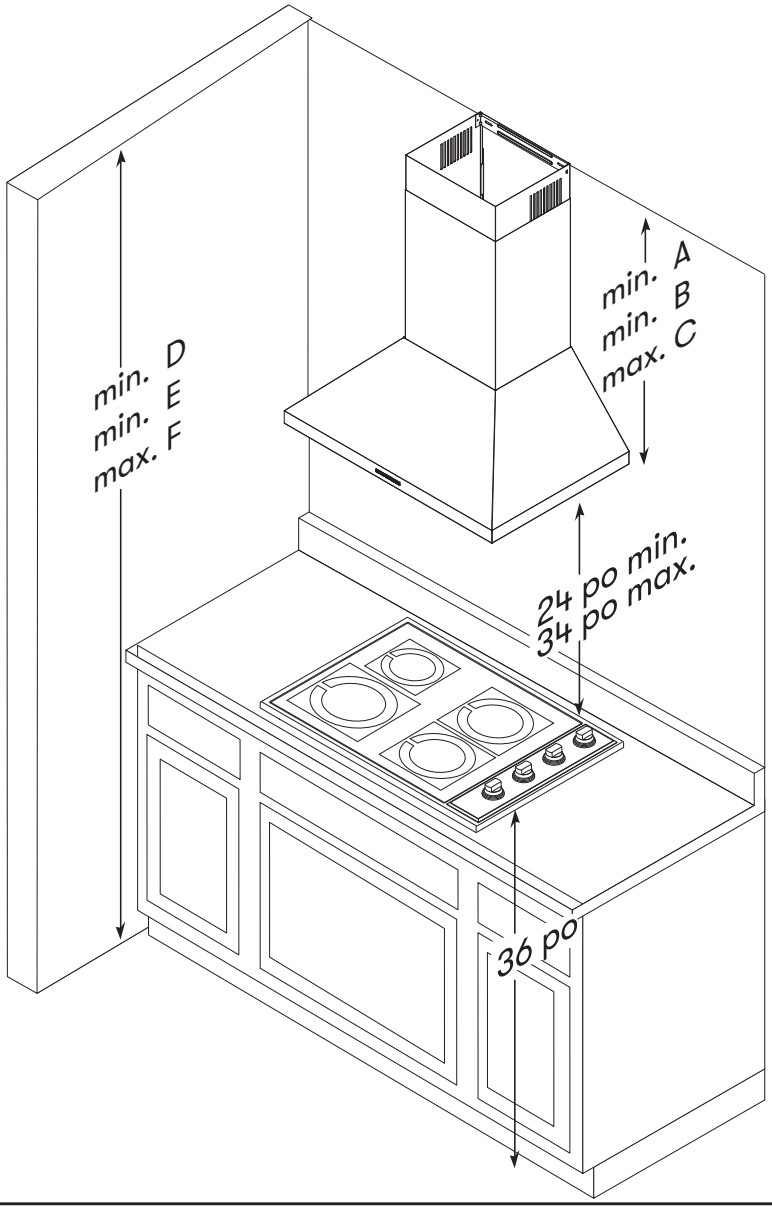

	Cache-conduit standard	Rallonge de cache-conduit
Hauteurs de hotte		
minimum avec conduit (A)	30 po	46 po
minimum en recirculation (B)	33-1/2 po	49 po
maximum (C)	46-1/2 po	76 po
Hauteurs de plafond		
minimum avec conduit (D)	90 po (7 pi 6 po)	106 po (8 pi 10 po)
minimum en recirculation (E)	93-1/2 po (7pi 9-1/2 po)	109 po (9 pi 1 po)
maximum (F)	116-1/2 po (9 pi 8-1/2 po)	146 po (12 pi 2 po)

Instructions d'installation

Hauteur d'installation, dégagements et conduits

Un conduit rond d'au moins 6 po est recommandé afin de maintenir un débit d'air maximal.

Utilisez toujours des conduits métalliques rigides. Les conduits flexibles peuvent réduire le débit d'air jusqu'à 50 %.

Utilisez également la feuille de calcul des conduits (à la page 8) afin de calculer la longueur totale de conduit disponible lorsque des coudes, des raccords de transition et des chapeaux de conduit sont utilisés.

Dans la mesure du possible, réduisez toujours au minimum le nombre de raccords de transition et de changements de direction. Si une longue longueur de conduit est requise, augmentez le diamètre du conduit de 6 po à 7 po.

Si des coudes ou des raccords de transition sont nécessaires, installez-les aussi loin que possible de la sortie de conduit de la hotte et aussi éloignés que possible les uns des autres.

La hauteur minimale d'installation entre la surface de cuisson et le dessous de la hotte ne doit pas être inférieure à 24 po.

La hauteur de montage maximale recommandée ne doit pas dépasser 34 po.

Il est important d'installer la hotte à la hauteur appropriée. Une hotte installée trop bas peut entraîner des dommages causés par la chaleur et présenter un risque d'incendie, tandis qu'une hotte installée trop haut sera plus difficile d'accès et verra son rendement et son efficacité réduits.

Il est recommandé que le bas de la hotte de cuisine soit situé à une distance maximale de 34 po de la surface de cuisson afin d'assurer un rendement optimal. Toute installation à une hauteur supérieure à celle recommandée est laissée à la discrétion de l'installateur et peut compromettre le rendement de la hotte de cuisine.

Si ces renseignements sont disponibles, consultez également les exigences du fabricant de la cuisinière concernant les dégagements en hauteur ainsi que la hauteur recommandée pour l'installation de la hotte au-dessus de la surface de cuisson. Vérifiez toujours les codes locaux afin de tenir compte de toute exigence différente.

Un ensemble de rallonge de cache-conduit est offert pour les plafonds d'une hauteur allant jusqu'à 12 pi. Consultez la section Liste des pièces et accessoires pour obtenir le numéro de pièce et les renseignements de commande.

Dommages survenus lors du transport ou de l'installation

- Veuillez inspecter soigneusement l'appareil afin de détecter tout dommage avant de procéder à son installation.
- Si l'appareil a été endommagé pendant le transport, retournez-le au magasin où il a été acheté afin qu'il soit réparé ou remplacé.
- Si l'appareil a été endommagé par le client, les frais de réparation ou de remplacement sont à la charge du client.
- Si l'appareil a été endommagé par l'installateur (s'il ne s'agit pas du client), la réparation ou le remplacement devra faire l'objet d'une entente entre le client et l'installateur.

Options de conduits

AVERTISSEMENT

Risque d'incendie : N'évacuez JAMAIS l'air et ne terminez JAMAIS un conduit dans les espaces situés entre les murs, les vides sanitaires, les plafonds, les combles ou les garages. Toute l'évacuation doit être dirigée vers l'extérieur, sauf si l'option de recirculation est utilisée.

- Utilisez uniquement des conduits métalliques rigides à paroi simple.
- Fixez tous les raccordements à l'aide de vis à tôle et scellez tous les joints avec du ruban métallisé homologué ou du ruban pour conduits.

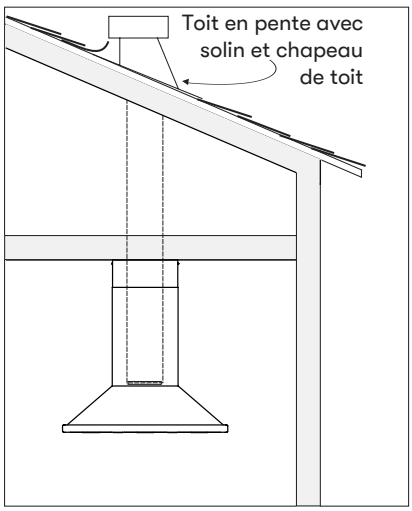

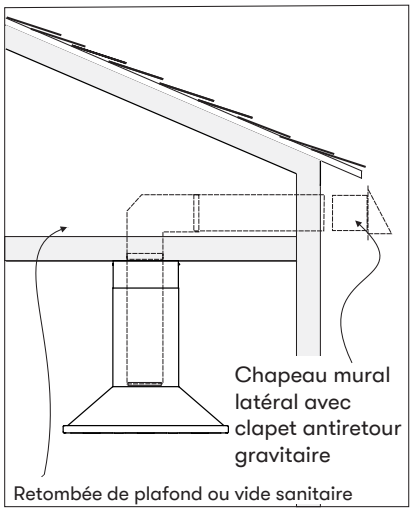

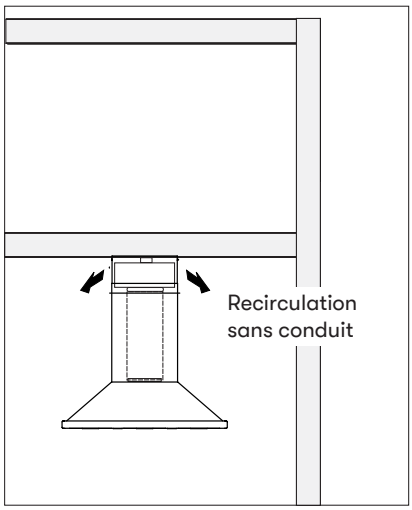

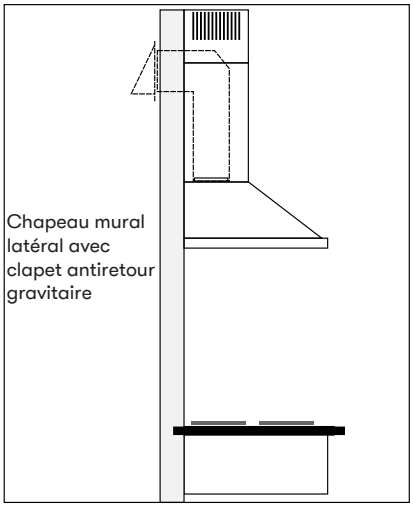

Instructions d'installation

Spécifications de la hotte

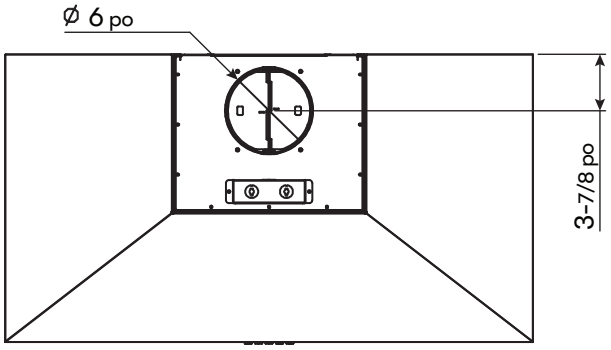

HAUT

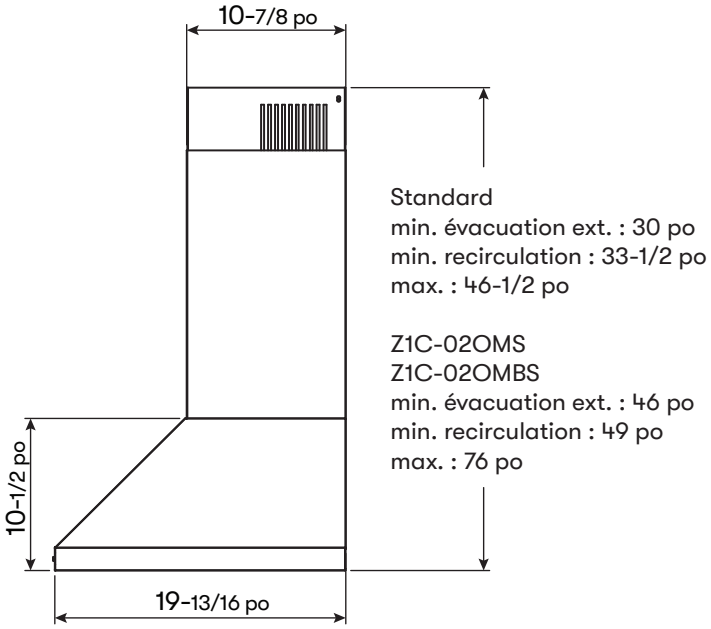

CÔTÉ

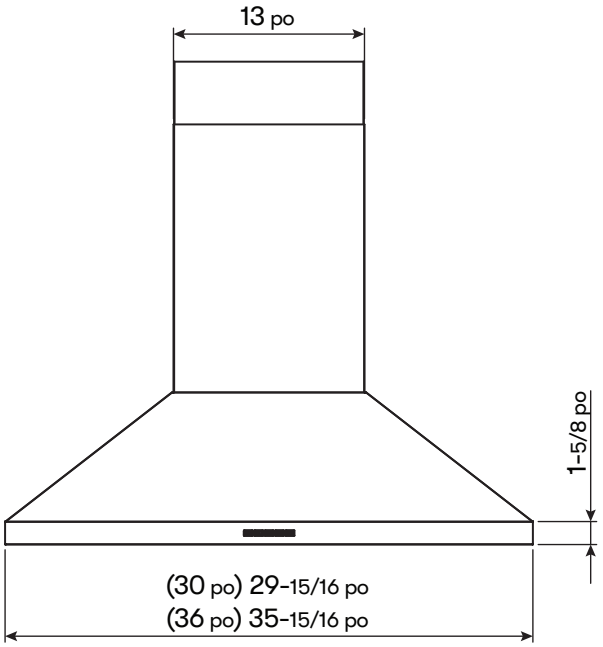

AVANT

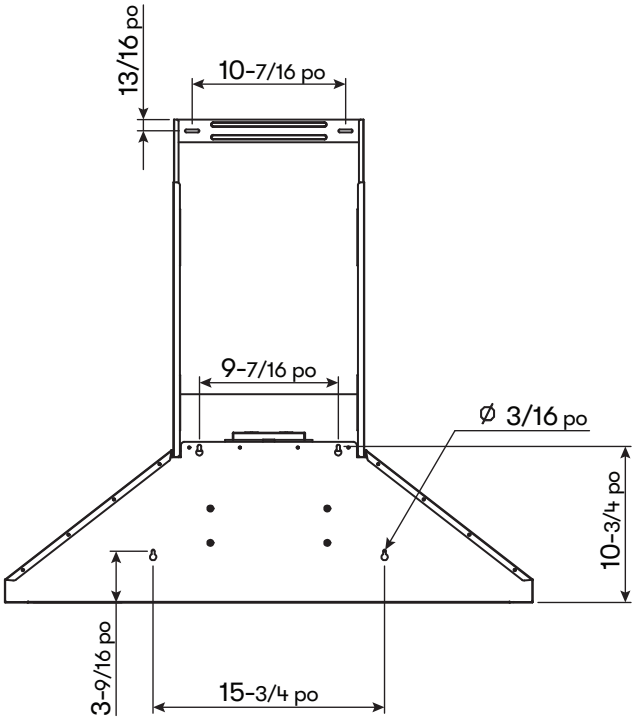

ARRIÈRE

Alimentation électrique

AVERTISSEMENT

Le câblage électrique doit être effectué par une ou des personnes qualifiées, conformément à tous les codes et normes applicables. Coupez l'alimentation électrique au panneau d'entrée de service avant d'effectuer le câblage.

Pour votre sécurité, retirez le fusible du domicile ou ouvrez le disjoncteur avant de commencer l'installation. N'utilisez pas de rallonge ni de fiche adaptatrice avec cet appareil.

Respectez les codes de l'électricité nationaux ainsi que les codes et règlements locaux en vigueur.

Cet appareil nécessite une alimentation électrique de 120 V, 60 Hz et doit être raccordé à un circuit de dérivation individuel correctement mis à la terre, protégé par un disjoncteur de 15 ou 20 ampères ou par un fusible temporisé. Le câblage doit comporter deux conducteurs et une mise à la terre. Veuillez également consulter le schéma électrique apposé sur le produit.

Serre-câble

Un connecteur de verrouillage de câble (non fourni) peut être exigé par les codes locaux. Vérifiez les exigences et les codes locaux, puis achetez et installez le connecteur approprié au besoin. (FIG. A)

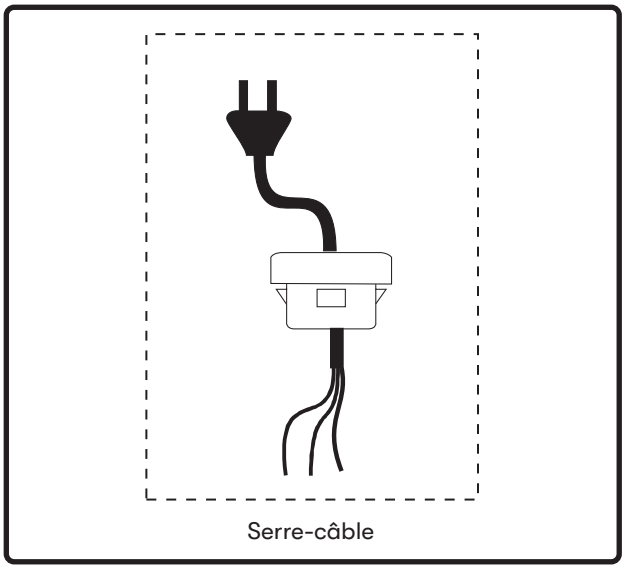

FIG. A

Instructions d'installation

Installation de la hotte

MISE EN GARDE

En raison du poids et des dimensions de la hotte, l'installation doit être effectuée par au moins deux personnes.

1. Mesurez la distance entre la surface de cuisson et le dessous de la hotte, puis tracez la ligne A. (24 po minimum au-dessus de la surface de cuisson).
2. Déterminez l'aplomb et tracez la ligne centrale
3. Tracez la ligne B correspondant à la hauteur de fixation (10 3/4 po au-dessus de la ligne A).
4. Marquez l'espacement de fixation à partir de la ligne centrale (C/L) sur la ligne B. Mesurez 4 3/4 po de chaque côté de la ligne centrale pour déterminer les emplacements de fixation.
5. Fixez deux (2) vis M4 × 38 dans les montants du mur sur la ligne B, sans les serrer complètement.

AVERTISSEMENT

Il peut être nécessaire d'ajouter des renforts en bois derrière la cloison sèche si aucun montant mural n'est présent. Des ancrages muraux peuvent également être utilisés, sous réserve de conformité aux codes locaux. L'utilisation de vis et d'ancrages muraux inadéquats pour supporter le poids de la hotte peut entraîner des blessures ou des dommages à la surface de cuisson ou au comptoir.

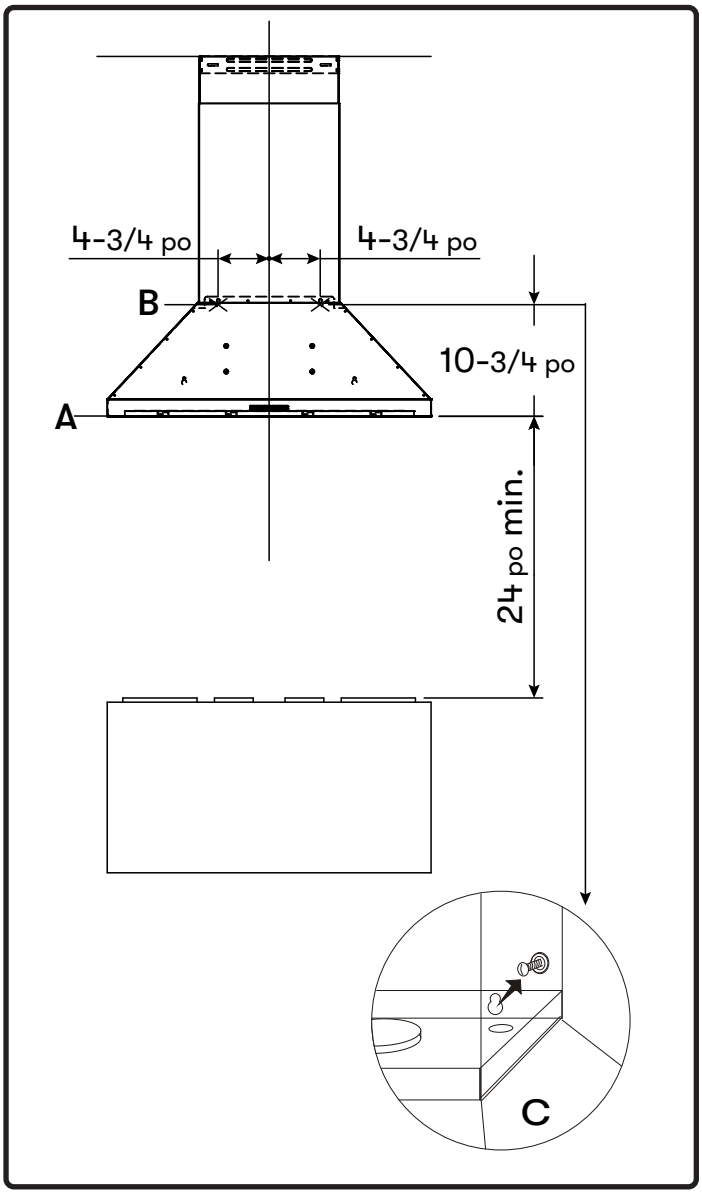

FIG. B

6. Suspendez la hotte sur les vis et serrez-les à la main à l'emplacement indiqué par C à la FIG. B. Utilisez ensuite deux (2) vis M4 × 38 supplémentaires pour fixer solidement la hotte au mur depuis l'intérieur de celle-ci.

Installation de la hotte

7. Centrez le support du cache-conduit et fixez-le au mur sous le plafond ou la retombée de plafond à l'aide de deux (2) vis M4 × 38 et de deux (2) rondelles.
8. Effectuez le raccordement électrique.
9. (Le cas échéant) Si la hotte est utilisée en mode recirculation, vous devez fixer le déflecteur d'air au mur avant d'installer les conduits et les cache-conduits. Reportez-vous à la page 16 pour plus de détails.
10. Installez les conduits et scellez tous les joints à l'aide d'un ruban à conduits homologué.
11. Mettez la hotte sous tension et vérifiez qu'il n'y a aucune fuite d'air au niveau des joints scellés avec le ruban.
12. Placez les cache-conduits télescopiques sur la hotte, puis faites coulisser vers le haut le cache-conduit intérieur (supérieur) et fixez-le au support du cache-conduit à l'aide de deux (2) vis M4 × 12.

Instructions d'installation

Recirculation sans conduit

La recirculation sans conduit est destinée aux applications où l'installation d'un système de conduits d'évacuation n'est pas possible. Une fois convertie, la hotte fonctionne comme une hotte à recirculation plutôt que comme une hotte à évacuation. Les fumées et vapeurs de cuisson sont aspirées et filtrées par un ensemble de filtres au charbon optionnels. L'air est ensuite purifié et recirculé dans la maison.

Nous recommandons TOUJOURS d'évacuer l'air à l'extérieur de la maison en utilisant un conduit existant ou en installant un nouveau système de conduits, lorsque cela est possible. La hotte est plus efficace et offre un meilleur rendement lorsqu'elle est utilisée en mode évacuation. La conversion en mode recirculation ne devrait être envisagée que lorsqu'une évacuation vers l'extérieur est impossible.

Lorsqu'elle est convertie en hotte à recirculation, un ensemble de filtres au charbon doit être installé en plus de l'ensemble de filtres métalliques standard. Veuillez commander les filtres appropriés selon le numéro de pièce indiqué ci-dessous. Les filtres à chicanes hybrides sont conçus pour capter les résidus de cuisson, tandis que les filtres au charbon optionnels contribuent à purifier les fumées de cuisson avant leur recirculation dans l'habitation.

Installation de l'ensemble de recirculation

(requis lorsqu'aucun conduit d'évacuation n'est utilisé)

L'ensemble comprend les filtres au charbon actif, les supports de filtre au charbon actif et le déflecteur d'air.

Modèle de hotte	No de pièce	Filtres inclus dans l'emballage
ZOM-E30CS	ZRC-02OM	2
ZOM-E30CBS	ZRC-02OM	2
ZOM-E36CS	ZRC-02OM	2
ZOM-E36CBS	ZRC-02OM	2

1. Procurez-vous l'ensemble de recirculation correspondant au numéro de pièce indiqué ci-dessus
2. Fixez le déflecteur d'air au mur, sous le support du cache-conduit (FIG. C). Retirez le filtre à mailles en aluminium de la hotte. Placez le filtre au charbon actif sur l'arrière du filtre à mailles en aluminium.
3. Fixez le filtre au charbon actif à l'arrière du filtre à l'aide de trois supports par filtre. Pour les modèles de 30 po, le filtre au charbon actif et les supports doivent être ajustés à la bonne dimension. Utilisez des ciseaux pour découper le filtre au charbon actif le long de la ligne perforée. Pliez ensuite le support jusqu'à ce que la petite section se détache.
4. Réinstallez les filtres à mailles en aluminium.
5. Activez le mode recirculation (reportez-vous à la page 19).

Filtres au charbon actif de remplacement

Modèle de hotte	No de pièce	Quantité à commander
ZOM-E30CS	Z0F-C013	2
ZOM-E30CBS	Z0F-C013	2
ZOM-E36CS	Z0F-C013	2
ZOM-E36CBS	Z0F-C013	2

NE LAVEZ PAS LES FILTRES AU CHARBON ACTIF. Les filtres au charbon actif peuvent devoir être remplacés plus fréquemment selon les habitudes de cuisson.

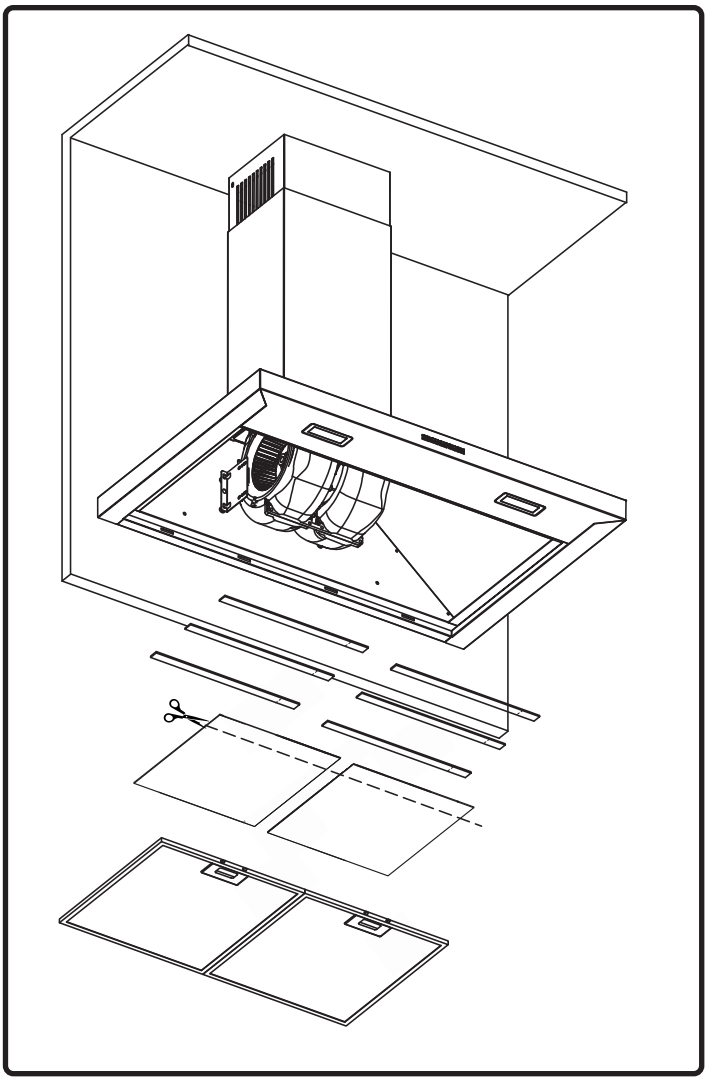

FIG. C

Caractéristiques et commandes

Commandes électroniques tactiles

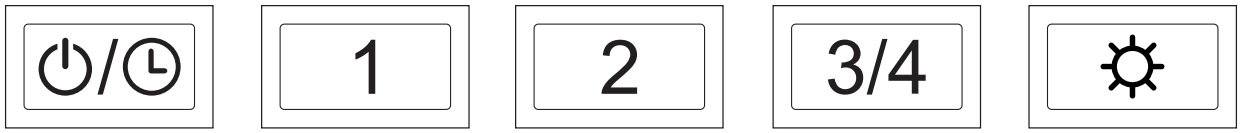

1. BOUTON D'ALIMENTATION

- Le bouton ⏻/🕒 permet de mettre en marche et d'arrêter l'ensemble de la hotte (ventilateur et éclairage).
- La hotte est dotée d'une fonction de mémorisation qui conserve les derniers réglages de vitesse du ventilateur et d'éclairage utilisés avant l'arrêt.
  - Exemple : Appuyez sur ⏻/🕒 pour arrêter la hotte alors que le ventilateur fonctionne à la vitesse 3 et que l'éclairage est au niveau élevé. Appuyez de nouveau sur ⏻/🕒 et la hotte redémarrera à la vitesse 3 avec l'éclairage au niveau élevé.

FONCTION D'ARRÊT DIFFÉRÉ : Lorsque le ventilateur est en marche, maintenez ⏻/🕒 enfoncé pendant deux secondes. Le ventilateur passera à la vitesse 1 et ⏻/🕒 clignotera pour indiquer que la minuterie d'arrêt différé de 5 minutes est activée. Si vous appuyez sur ⏻/🕒 pendant que la fonction d'arrêt différé est activée, la hotte s'éteindra et la fonction sera annulée.

VÉRIFICATION ACT™: La technologie de contrôle du débit d'air (ACT™) permet à l'installateur de régler le débit d'air maximal du ventilateur afin de respecter les codes et règlements locaux.

- Pour vérifier le débit d'air maximal du ventilateur, maintenez ⏻/🕒 enfoncé pendant cinq secondes. Lorsque la fonction ACT™ est activée, le nombre de vitesses du ventilateur est réduit.
  - 3/4 allumé = débit d'air maximal par défaut, 4 vitesses
  - 2 allumé = débit d'air maximal de 390 PCM, 3 vitesses
  - 1 allumé = débit d'air maximal de 290 PCM, 2 vitesse

2. BOUTONS DE VITESSE DU VENTILATEUR

- La hotte est dotée de quatre niveaux de vitesse. Appuyez sur 1 pour sélectionner la vitesse basse et sur 2 pour sélectionner la vitesse moyenne. Maintenez le bouton 3/4 enfoncé pour sélectionner la vitesse élevée. Appuyez de nouveau sur 3/4 pour sélectionner la vitesse maximale. Lorsque la quatrième vitesse est activée, le voyant 3/4 clignote lentement.

3. ÉCLAIRAGE

- L'éclairage offre deux niveaux d'intensité : faible et élevé.
- Appuyez sur ☼ pour faire défiler les modes éteint, faible et élevé.

Commandes électroniques tactiles

4. INDICATEUR DE NETTOYAGE DES FILTRES

- Après 60 heures de fonctionnement du ventilateur, le voyant [1] clignotera lentement pour indiquer qu'il est temps de nettoyer les filtres.
- Pour réinitialiser l'indicateur : Après avoir nettoyé les filtres et lorsque la hotte est arrêtée, maintenez le bouton [1] enfoncé pendant 3 secondes. Le compteur de 60 heures sera réinitialisé lorsque le voyant [1] s'éteindra.

5. MODE RECIRCULATION

- Pour activer : Lorsque la hotte est arrêtée, maintenez simultanément les boutons [3/4] et [☼] enfoncés pendant trois (3) secondes. Tous les boutons s'allumeront pendant trois secondes pour confirmer que le mode recirculation a été activé.
- Pour désactiver : Lorsque la hotte est arrêtée, maintenez simultanément les boutons [3/4] et [☼] enfoncés pendant trois (3) secondes. Tous les boutons clignoteront deux fois pour confirmer que le mode recirculation a été désactivé.
  - Après 200 heures de fonctionnement du ventilateur, le voyant [2] clignotera lentement pour indiquer qu'il est temps de remplacer les filtres au charbon actif.

Caractéristiques et commandes

Télécommande RF en option

Cette hotte de cuisinière est compatible avec une télécommande RF (radiofréquence) offerte en option, qui vous permet de commander la hotte sans fil à distance. La télécommande RF est vendue séparément sous le no de pièce 14000005.

Mise en garde de la FCC
Afin d'assurer le maintien de la conformité, toute modification ou tout changement non expressément approuvé par la partie responsable de la conformité pourrait annuler le droit de l'utilisateur d'utiliser cet appareil. Exemple : utilisez uniquement des câbles d'interface blindés lors du raccordement à un ordinateur ou à un périphérique. Cet appareil est conforme à la partie 15 des règles de la FCC. Son utilisation est assujettie aux deux conditions suivantes : 1. Cet appareil ne doit pas causer d'interférences nuisibles. 2. Cet appareil doit accepter toute interférence reçue, y compris celles pouvant entraîner un fonctionnement indésirable.

Synchronisation
Pour établir une liaison unique entre votre hotte et la télécommande, veuillez suivre les étapes ci-dessous.

1. Lorsque la hotte est arrêtée, maintenez simultanément les boutons ⏻/🕒 et 1 enfoncés pendant trois (3) secondes, jusqu'à ce que le voyant ⏻/🕒 s'allume. Le mode d'appairage demeure actif pendant 60 secondes ou jusqu'à ce qu'une télécommande ait été jumelée.

2. Appuyez sur le bouton ⏻ de la télécommande. Les voyants de la hotte clignoteront pour confirmer que la synchronisation est réussie. La synchronisation est maintenant terminée.

Fonctions de la télécommande RF

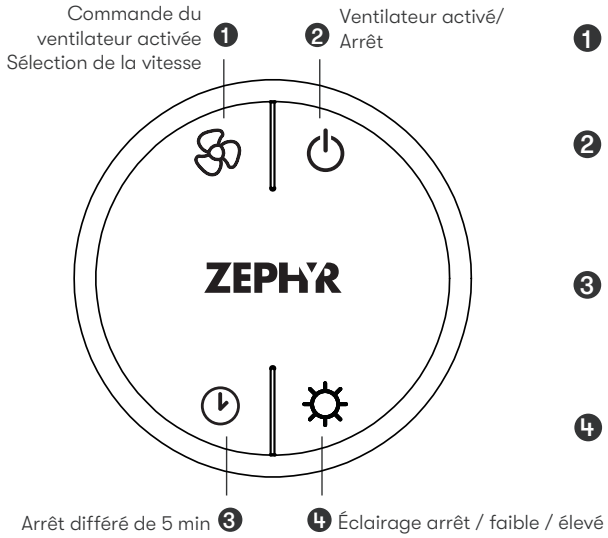

❶ Commande du ventilateur activée / Sélection de la vitesse

Appuyez sur pour mettre le ventilateur en marche et faire défiler toutes les vitesses.

❷ Ventilateur activé / Arrêt

En appuyant sur ⏻, le ventilateur démarrera à la dernière vitesse sélectionnée. Appuyez de nouveau sur ⏻ pour éteindre complètement la hotte, y compris l'éclairage.

❸ Arrêt différé de 5 min

En appuyant sur 🕒, le ventilateur et l'éclairage passeront en mode d'arrêt différé. Le ventilateur passera à la vitesse 1 et une minuterie de 5 minutes commencera le décompte.

❹ Éclairage arrêt / faible / élevé

Pour passer d'un niveau d'éclairage à l'autre, appuyez sur ☼. Éteignez l'éclairage en faisant défiler les différents niveaux d'intensité.

Télécommande RF optionnelle

Caractéristiques de la télécommande RF

La télécommande RF est munie d'un aimant à l'arrière pour faciliter son rangement. Elle peut être placée sur toute surface magnétique, comme un réfrigérateur ou le support de télécommande Zephyr (FIG. E).

Le support de télécommande peut être inséré dans une prise électrique standard pour un rangement pratique. REMARQUE : Le support de télécommande ne recharge pas la télécommande RF.

La distance maximale de communication entre la télécommande et la hotte est de 15 pi.

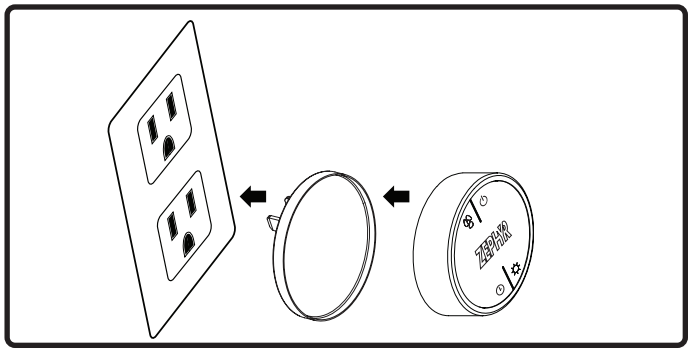

FIG. E

Entretien de la télécommande RF

Nettoyez la télécommande à l'aide de détergents non abrasifs.

Suivez les instructions ci-dessous pour remplacer la pile.
À l'aide d'un petit tournevis à tête plate, soulevez le couvercle du compartiment à pile (A) afin d'accéder à la pile. FIG. F.

Retirez la pile et remplacez-la par une pile de type A23, 12 V. La borne négative de la pile doit être orientée vers le ressort situé à l'intérieur de la télécommande.

Réinstallez le couvercle du compartiment à pile et recyclez l'ancienne pile.

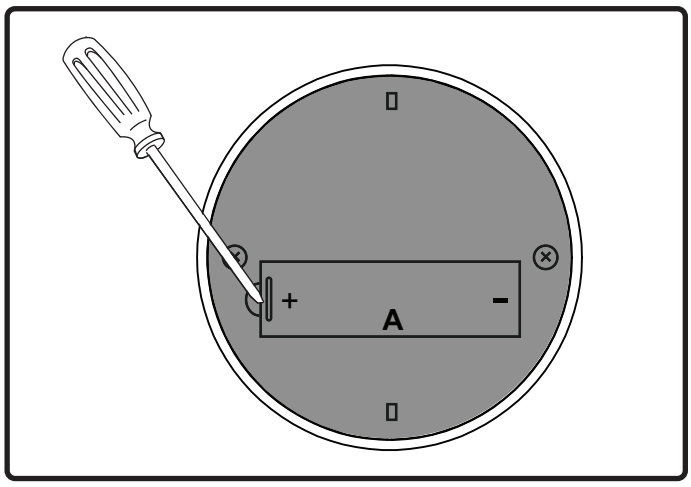

FIG. F

Entretien

Nettoyage de la hotte et des filtres

Entretien des surfaces

- N'utilisez pas de détergents corrosifs, de détergents abrasifs ni de nettoyants pour four.
- N'utilisez aucun produit contenant de l'eau de Javel chlorée ni aucun produit contenant du chlorure.
- N'utilisez pas de laine d'acier ni de tampons à récurer abrasifs, car ils risquent de rayer et d'endommager la surface.

Nettoyage de l'acier inoxydable

Nettoyez périodiquement avec de l'eau tiède savonneuse et un chiffon de coton propre ou un chiffon en microfibre. Frottez toujours dans le sens du grain de l'acier inoxydable. Pour éliminer les accumulations importantes de graisse, utilisez un détergent liquide dégraissant.

Après le nettoyage, utilisez un poli ou un nettoyant non abrasif pour acier inoxydable afin de restaurer le lustre et la finition de l'acier inoxydable. Frottez toujours délicatement avec un chiffon de coton propre ou un chiffon en microfibre et polissez dans le sens du grain de l'acier inoxydable.

Nettoyage de l'acier inoxydable noir

Nettoyez périodiquement avec de l'eau tiède savonneuse et un chiffon de coton propre ou un chiffon en microfibre. Pour éliminer les accumulations importantes de graisse, utilisez un détergent liquide dégraissant.

En raison de la couche protectrice intégrée résistante aux traces de doigts, n'utilisez pas de poli ni de nettoyant pour acier inoxydable sur les surfaces en acier inoxydable noir.

Filtres à mailles en aluminium

Les filtres à mailles en aluminium installés en usine sont conçus pour retenir les résidus et les graisses de cuisson. Ils n'ont pas besoin d'être remplacés régulièrement, mais doivent être maintenus propres.

Retirez les filtres et nettoyez-les à la main ou au lave-vaisselle à l'aide d'un détergent sans phosphate. Une décoloration des filtres peut survenir lors de l'utilisation de détergents contenant des phosphates ou en raison des conditions locales de l'eau. Toutefois, cela n'affectera pas leur rendement. Cette décoloration n'est pas couverte par la garantie. Si les filtres sont très sales, vaporisez un dégraissant et laissez-le agir avant le nettoyage.

Assurez-vous que les filtres sont complètement secs avant de les réinstaller et d'utiliser la hotte.

Remplacement des filtres à mailles en aluminium

Modèle de hotte	No de pièce	Quantité à commander
ZOM-E30CS/ ZOM-E30CBS	50200069	2
ZOM-E36CS/ ZOM-E36CBS	50200070	2

Pour commander des pièces, visitez notre boutique en ligne à l'adresse store.zephyronline.com.

DEL LumiLight

Dans l'éventualité peu probable où votre DEL LumiLight cesserait de fonctionner, veuillez communiquer avec Zephyr afin de commander les pièces de remplacement nécessaires.

Consultez la section Liste des pièces et accessoires pour connaître les numéros de pièce et obtenir les coordonnées de contact.

Retrait de la DEL (FIG. G):

1. Retirez le filtre à mailles en aluminium.
2. Le cas échéant, retirez les panneaux latéraux en enlevant les deux (2) vis de chaque panneau.
3. Retirez les quatre (4) vis situées sous le panneau d'éclairage.
4. Retirez une (1) vis du chemin de câblage.
5. Retirez le couvercle large du chemin de câblage. Débranchez le connecteur rapide de la DEL.
6. Poussez vers l'intérieur les deux attaches latérales situées aux extrémités de la DEL.
7. Poussez la DEL à travers l'ouverture du panneau d'éclairage pour la retirer.

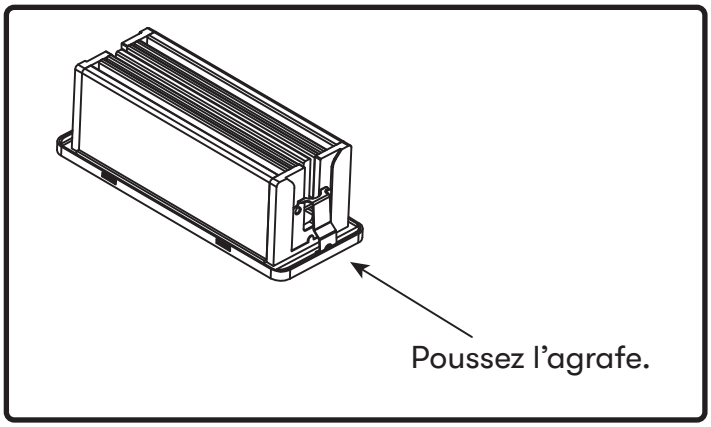

FIG. G

Conversion ACT™

Technologie de contrôle du débit d'air (ACT™)

Certains codes locaux limitent le débit d'air maximal (PCM) qu'une hotte de cuisinière peut évacuer. La technologie ACT™ vous permet de contrôler le débit maximal du ventilateur sur certaines hottes Zephyr sans avoir à installer de coûteux systèmes d'air d'appoint.
ACT™ permet à l'installateur de régler facilement la vitesse maximale du ventilateur à l'un des deux débits les plus couramment exigés : 390 PCM ou 290 PCM.
L'utilisation de la technologie ACT™ peut ne pas être nécessaire pour votre installation. Veuillez vérifier les exigences de votre code local concernant les restrictions de débit d'air (PCM).

MISE EN GARDE

La hotte doit être débranchée de l'alimentation électrique avant d'effectuer les étapes de conversion décrites ci-dessous. Le non-respect de cette consigne peut entraîner des blessures ou endommager le produit.

MISE EN GARDE

Après avoir repositionné le cavalier et remis la hotte sous tension, le débit d'air maximal (PCM) ne pourra plus être modifié.

Activation d'ACT™

Pour activer ACT™ :

1. Avant d'installer la hotte, accédez à l'ensemble de commande en suivant les étapes illustrées à la FIG. H.
2. Modifiez la position du cavalier en plastique conformément à la FIG. I afin de régler le débit d'air maximal (pi^3/min [CFM]) souhaité du ventilateur.
3. Réinstallez l'ensemble de commande et poursuivez l'installation de la hotte.
4. Retirez l'étiquette autocollante correspondant au débit d'air (CFM) sélectionné, incluse dans la documentation de la hotte, puis apposez-la à l'intérieur du corps de la hotte sous le schéma de câblage ou à un autre endroit clairement visible.

Pour vérifier si votre installateur a activé ACTMC :

1. Lorsque la hotte est arrêtée, maintenez le bouton marche/arrêt enfoncé pendant cinq (5) secondes. Si le témoin de vitesse 3/4 s'allume : débit d'air maximal par défaut. Si le témoin de vitesse 2 s'allume : débit d'air maximal de 390 pi^3/min (CFM). Si le témoin de vitesse 1 s'allume : débit d'air maximal de 290 pi^3/min (CFM).
2. Une étiquette autocollante indiquant le débit d'air du ventilateur devrait également être apposée à l'intérieur du corps de la hotte, à proximité du schéma de câblage.

REMARQUE : Lorsque la fonction ACT™ est activée, le nombre de vitesses du ventilateur est réduit. 390 pi^3/min (CFM) = maximum de 3 vitesses, 290 pi^3/min (CFM) = maximum de 2 vitesses

1. Retirez les filtres à mailles en aluminium.
2. Retirez les quatre (4) vis situées sous le panneau d'éclairage.
3. Retirez une (1) vis du chemin de câblage.
4. Retirez le couvercle large du chemin de câblage. Retirez les deux (2) vis de l'ensemble de commande.

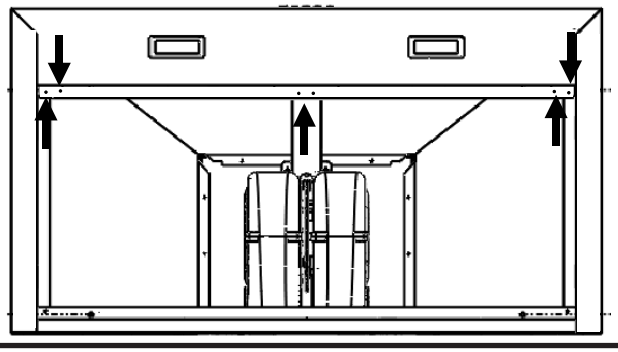

FIG. H

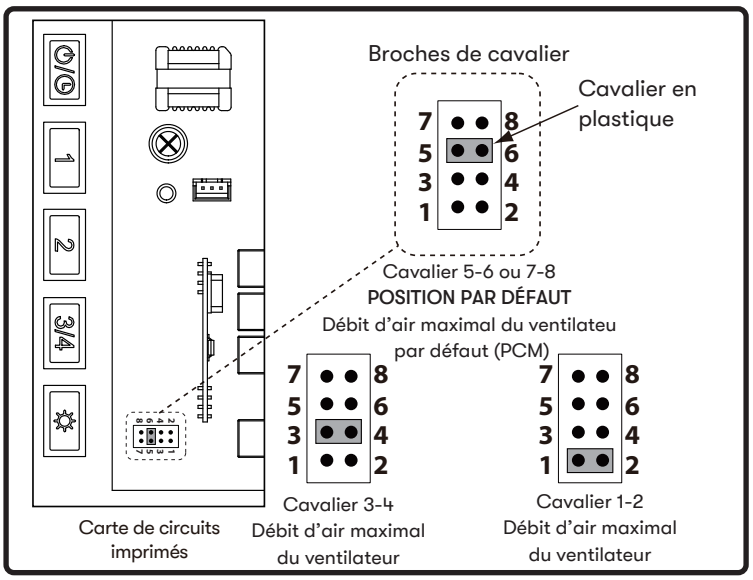

FIG. I

Schéma de câblage

SCHÉMA DE CÂBLAGE ZOM-C

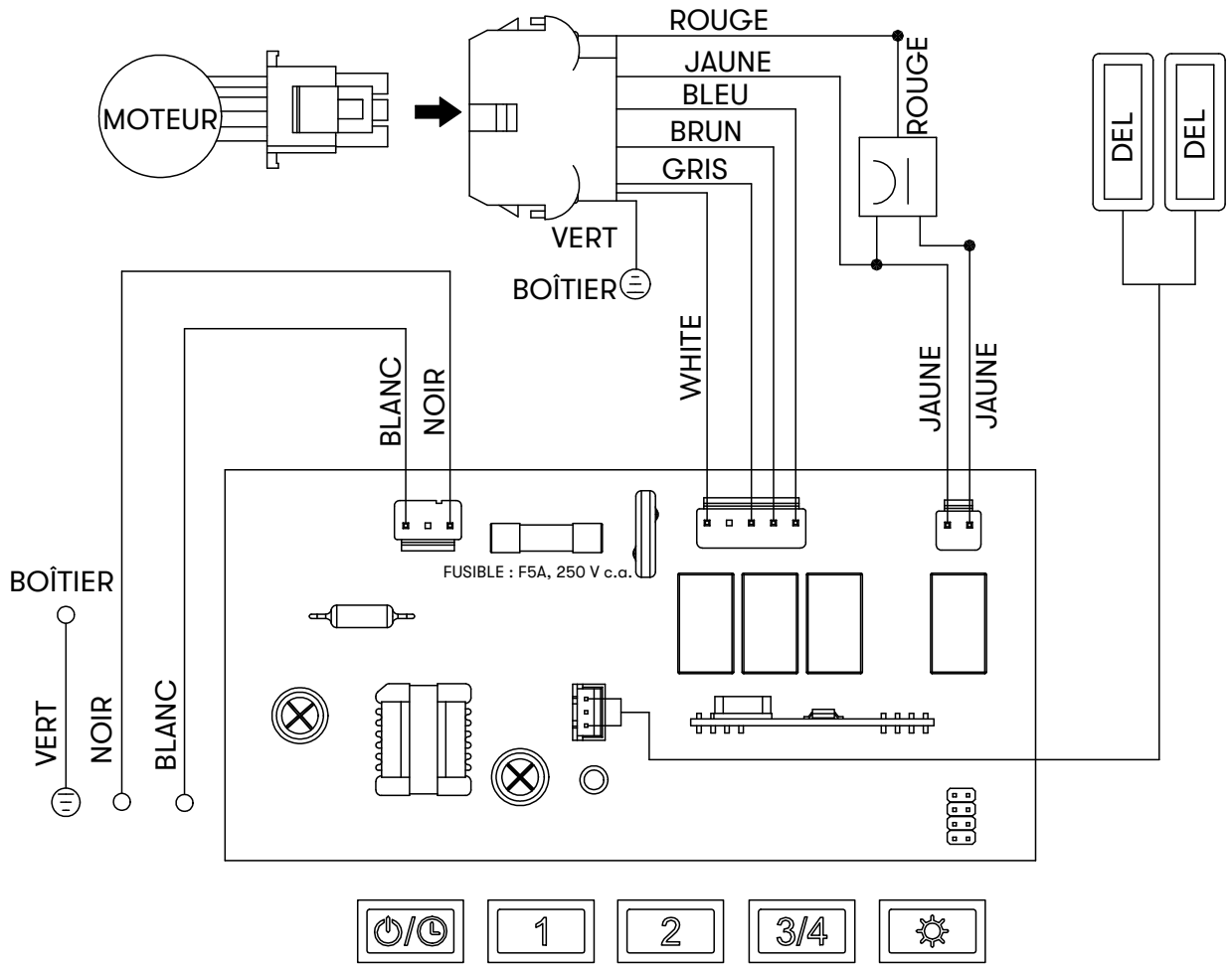

REMARQUES : CONDENSATEUR DE 12,5 + 12,5 µF, 250 V C.A.
CONVIENT À UNE ALIMENTATION DE 120 V C.A., 60 HZ.

Dépannage

Problème possible	Cause possible	Solutions
Après l'installation, l'appareil ne fonctionne pas.	La source d'alimentation n'est pas sous tension.	Assurez-vous que le disjoncteur est enclenché et que l'appareil est sous tension.
	Le câble d'alimentation et le connecteur de verrouillage du câble ne sont pas raccordés correctement.	Vérifiez que le raccordement électrique de l'appareil est correctement effectué.
	Le câblage de la carte de commande est débranché.	Assurez-vous que le câblage de la carte de commande est correctement branché.
	La carte de commande est défectueuse.	Remplacez la carte de commande.
	Les fils raccordés à la carte de commande sont desserrés.	Assurez-vous que les fils raccordés à la carte de commande sont correctement branchés.
L'éclairage fonctionne, mais le ventilateur ne tourne pas.	Le fil du ventilateur n'est pas branché.	Vérifiez tout le câblage du ventilateur afin de vous assurer que tous les fils sont correctement raccordés.
	Le système de protection thermique détecte que le ventilateur est trop chaud pour fonctionner et l'arrête automatiquement.	Le ventilateur recommencera à fonctionner normalement lorsque le système de protection thermique aura refroidi.
	La carte de commande est défectueuse.	Remplacez la pièce défectueuse.
	Le ventilateur est défectueux ou possiblement grippé.	Remplacez le ventilateur.
L'appareil vibre.	Le ventilateur n'est pas fixé solidement en place.	Serrez solidement le ventilateur en place.
	La roue du ventilateur est endommagée.	Remplacez le ventilateur.
	La hotte n'est pas solidement fixée.	Vérifiez l'installation de la hotte.
L'appareil émet un sifflement.	Un filtre n'est pas correctement installé.	Ajustez les filtres jusqu'à ce que le sifflement cesse.
	Les raccords du conduit ne sont pas correctement scellés ou assemblés.	Vérifiez les raccords du conduit afin de vous assurer que toutes les connexions sont correctement scellées.
Le ventilateur fonctionne, mais les DEL LumiLight ne fonctionnent pas.	Le connecteur de la DEL LumiLight est débranché.	Rebranchez le connecteur de la DEL LumiLight.
	La DEL LumiLight est défectueuse.	Remplacez la DEL LumiLight.
	La carte de commande est défectueuse.	Remplacez la carte de commande.

Dépannage

Problème possible	Cause possible	Solutions
La hotte n'évacue pas adéquatement l'air.	Utilisation d'un conduit de mauvaise dimension.	Remplacez le conduit par un conduit de dimension appropriée.
	La hotte est peut-être installée trop haut au-dessus de la surface de cuisson.	Ajustez la distance entre la surface de cuisson et le dessous de la hotte afin qu'elle se situe entre 24 po et 34 po.
	Le vent provenant de fenêtres ou de portes ouvertes à proximité nuit à la ventilation de la hotte.	Fermez toutes les fenêtres et les portes afin d'éliminer les courants d'air provenant de l'extérieur.
	Obstruction à l'ouverture du conduit ou dans le réseau de conduits.	Retirez toute obstruction présente dans le conduit ou à l'ouverture du conduit.
Le filtre à mailles vibre.	Le filtre à mailles n'est pas bien fixé.	Assurez-vous que les attaches métalliques de la poignée du filtre ne sont pas coincées, ou remplacez le filtre à mailles au besoin.
	L'attache à ressort du filtre est brisée.	Retirez puis réinstallez le filtre. Poussez sur le loquet du filtre pour vous assurer qu'il est correctement enclenché. Remplacez le filtre au besoin.

Liste des pièces et accessoires

Description	No de pièce
Pièces de remplacement	
DEL LumiLight de 6 W	Z0B0047
Filtre à mailles en aluminium de 30 po (chaque)	50200069
Filtre à mailles en aluminium de 36 po (chaque)	50200070
Accessoires en option	
Ensemble d'air d'appoint	MUA006A
Télécommande sans l	14000005
Rallonge de cache-conduit, acier inoxydable	Z1C-02OMS
Rallonge de cache-conduit, acier inoxydable noir	Z1C-02OMBS
Ensemble de recirculation	ZRC-02OM
Filtre au charbon actif de remplacement	Z0F-C013
Ensemble de filtres hybrides à chicanes, 30 po	Z0F-B003
Ensemble de filtres hybrides à chicanes, 36 po (non compatible avec le modèle ZOM-E36CBS)	Z0F-B004

Pour commander des pièces, visitez notre boutique en ligne à l'adresse store.zephyronline.com.

Remarques

Garantie limitée

POUR OBTENIR UN SERVICE SOUS GARANTIE OU POUR TOUTE QUESTIONS LIÉES AU SERVICE

Les clients des États-Unis doivent appeler le: 1-888-880-8368 ou nous contacter à: zephyronline.com/contact

Clients du Canada, veuillez appeler: 1-888-812-8311 ou par courriel: ven-tech@broan.com

Zephyr Ventilation, LLC (désigné aux présentes sous le nom de « nous ») garantit au premier acheteur (désigné aux présentes sous le nom de « vous » ou « votre ») de produits Zephyr (les « Produits ») que lesdits produits sont exempts de défauts de fabrication ou de main-d'œuvre selon les conditions suivantes :

Garantie de trois ans sur les pièces : Garantie de trois ans à partir de la date d'achat originale du Produit. Nous fournirons sans frais les Produits ou les pièces (y compris les ampoules LED, le cas échéant) de remplacement qui comportaient des défauts de fabrication. Nous pourrions choisir, à notre seule discrétion, de réparer ou de remplacer des pièces avant de prendre la décision de remplacer le Produit.

Garantie limitée d'un an sur la main-d'œuvre : Garantie d'un an à partir de la date d'achat originale du Produit. Nous couvrirons sans frais les frais de main-d'œuvre afférents à la réparation du Produit ou des pièces de remplacement qui comportaient des défauts de fabrication. Un an après la date d'achat originale, vous serez responsable de tous les frais de main-d'œuvre associés à la présente garantie.

Exclusions de la garantie : Cette garantie ne couvre que la réparation ou le remplacement, à notre gré, de pièces ou de Produits défectueux et ne couvre aucun autre coût afférent aux Produits, dont, sans s'y limiter, les frais liés : (a) à l'entretien normal des Produits et au remplacement des pièces consommables, comme les fluorescent, incandescence ou halogèneampoules, les filtres métalliques, les filtres à charbon et les fusibles; (b) à tout Produit ou pièce ayant été endommagé durant le transport ou étant le résultat d'un mauvais usage, d'une négligence, d'un accident, d'une installation incorrecte ou ne respectant pas les notices d'installation recommandées, d'un entretien ou d'une réparation inapproprié (dont ne nous sommes pas responsables); (c) à une utilisation commerciale ou ne correspondant pas à l'utilisation pour laquelle les Produits sont conçus; (d) à l'usure naturelle du fini, à l'usure due à un entretien inadéquat, à l'utilisation de produits nettoyants corrosifs ou abrasifs, de tampons nettoyeurs et de produits de nettoyage pour le four; (e) aux éclats, entailles ou fissures résultant d'un abus ou d'une mauvaise utilisation du Produit; (f) aux déplacement d'un technicien de service à votre domicile pour vous montrer comment utiliser les Produits; (g) aux dommages causés par un accident, un incendie, une inondation, un cas fortuit; ou (h) Les installations personnalisées ou modifications qui ont un impact maintenabilité du Produit. Si vous vous trouvez à l'extérieur du territoire que nous desservons, des frais supplémentaires pourraient s'appliquer pour la livraison des produits à nos points de service désignés pour une réparation sous garantie ou vous pourriez avoir à débourser les frais de déplacement du technicien à votre domicile pour que le Produit soit réparé, enlevé ou réinstallé. Un an après la date d'achat originale du Produit, vous êtes également responsable de tous les frais de main-d'œuvre associés à la présente garantie.

Restrictions de la garantie. NOTRE OBLIGATION DE RÉPARER OU DE REMPLACER, À NOTRE GRÉ, LE PRODUIT CONSTITUE VOTRE SEUL ET UNIQUE RECOURS SOUS LA PRÉSENTE GARANTIE. NOUS NE NOUS PORTONS PAS RESPONSABLES POUR TOUT DOMMAGE INDIRECT, ACCESSOIRE OU PARTICULIER RÉSULTANT OU AYANT UN LIEN AVEC L'UTILISATION OU LE RENDEMENT DES PRODUITS. LES GARANTIES EXPRESSES DE LA SECTION PRÉCÉDENTE SONT EXCLUSIVES ET TIENNENT LIEU DE TOUTE AUTRE GARANTIE EXPRESSE. PAR LES PRÉSENTES, NOUS REJETONS ET EXCLUONS TOUTE AUTRE GARANTIE EXPRESSE POUR LES PRODUITS ET TOUTES LES GARANTIES TACITES PRÉVUES PAR LA LOI, DONT CELLES RELATIVES À LA QUALITÉ MARCHANDE OU À L'ADÉQUATION DU PRODUIT POUR UNE UTILISATION PARTICULIÈRE. Certains États ou provinces n'autorisent pas les restrictions sur la durée d'une garantie implicite ou l'exclusion ou la restriction des dommages indirects ou accessoires; par conséquent, les exclusions et restrictions mentionnées ci-dessus pourraient ne pas s'appliquer à votre cas. Dans la mesure où une loi applicable interdit l'exclusion de garanties implicites, la durée de toute garantie implicite applicable se limite à la période de deux ans décrite ci-dessus. L'unique objectif de toute description orale ou écrite est de présenter les Produits et celle-ci ne devrait pas être interprétée comme une garantie expresse. Avant d'utiliser ou de permettre l'utilisation des Produits, vous devrez déterminer si les Produits conviennent aux utilisations prévues et vous devrez assumer tout risque et toute responsabilité relatifs à ces utilisations. Nous nous réservons le droit d'utiliser des pièces reconstruites ou remises à neuf pour remplacer l'une des fonctionnalités dans le cadre de la présente garantie ou de l'une des parties de la présente garantie. L'acheteur original ne peut transférer la présente garantie et celle-ci n'est valide qu'aux États-Unis et au Canada.

Pour obtenir du service sous la garantie : Pour avoir droit à du service sous garantie, vous devez : (a) nous avertir en utilisant l'adresse ou le numéro de téléphone inscrit ci-dessous dans les soixante jours suivant la détection du défaut; (b) donner le numéro du modèle, le numéro d'identification de la pièce ainsi que le numéro de série; et (c) décrire la nature de tout défaut de la pièce ou du Produit. Au moment de faire la demande de service sous garantie, vous devrez présenter votre preuve d'achat et la preuve de la date d'achat originale. Si nous déterminons que les exclusions de la garantie énumérées ci-dessus s'appliquent ou si vous vous trouvez dans l'incapacité de nous fournir la documentation nécessaire pour obtenir du service, vous serez responsable de tous les frais d'expédition, de déplacement, de main-d'œuvre ou de tout autre coût afférent au service.

Veuillez consulter notre site Web au www.zephyronline.com pour savoir si des révisions ont été apportées à la garantie.

Zephyr, 2277 Harbor Bay Parkway, Alameda, CA 94502

Enregistrement du produit

Nous vous félicitons d'avoir acheté une produit Zephyr. Veuillez prendre un moment pour enregistrer votre nouvelle produit au **https://store.zephyronline.com/registerproduct**

C'EST IMPORTANT

Cet enregistrement rapide est utile à bien des égards.

- Il assure la couverture de votre garantie si vous avez besoin de service après-vente.
- À des fins d'assurance, il permet de confirmer que vous êtes le propriétaire.
- Il vous permet de recevoir des avis concernant des modifications ou des rappels de produits.

Zephyr Ventilation | 2277 Harbor Bay Pkwy. | Alameda, CA 94502