ZEPHYR

WWW.ZEPHYRONLINE.COM

PRW24C02DPG

Presrv™ Dual Zone Panel Ready Wine Cooler

EN Use, Care, and Installation Guide

FR Guide d'utilisation, d'entretien et d'installation

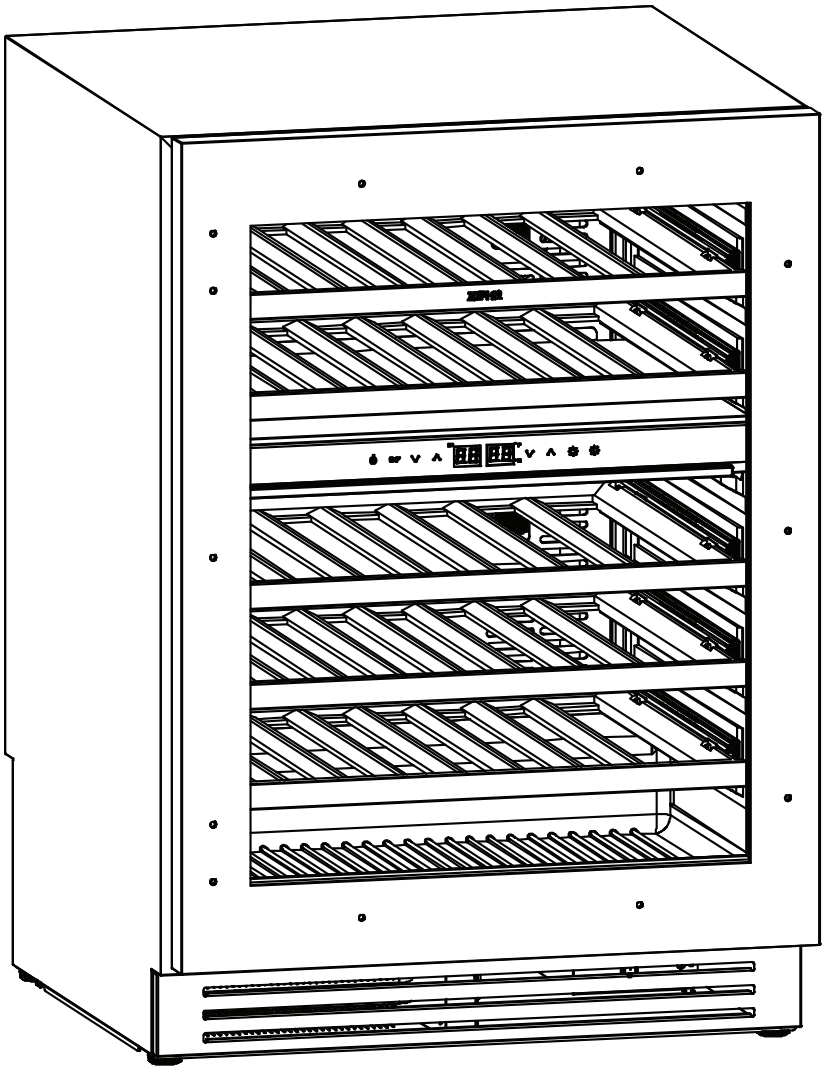

C US

C US

Commercial Certified

ENERGY STAR

K

SEP26.0201

Contents

Page
Safety Information **4-9**
Types of Safety Warnings 4
General Safety 4-5
Before Using Your Appliance 6
Installation of Your Appliance 6
Attention 6
Electrical Connection 7
Disposal of Old Appliance 7
Commercial Safety 8
Servicing 9
Repairing Components 9
Labeling 9
Save These Instructions 9
Introduction **10**
List of Materials **11**
Product Specifications **12-14**
Product Summary 12
Internal Storage 12
Parts Identification 13
Dimensions 13
Overlay Panel Dimensions 14
Installation Instructions **15-23**
Installation Clearance Requirements 15
Carbon Filter 16
Installing the Overlay Panel 16
Installing the Handle 17
Reversing the Door Swing of Your Appliance 18-19
Articulating Hinge Adjustment 20
Installing the Anti-Tip Bracket 21
Magnetic Kickplate 22
Installing the Wooden Roll-Out Shelves 23
Removing the Wooden Roll-Out Shelves 23
Operating Your Appliance **24-26**
Using the Control Panel 24
Internal Light 25
Display Brightness 25
Door Open Alarm 25
Demonstration Mode 25
Sabbath Mode 26
Temperature Alarm 26
Defrosting 26
Care and Maintenance **27-28**
Normal Sounds 27
Cleaning the Unit 27
Power Failure 28
Moving Your Wine Cooler 28
Energy Saving Tips 28
Troubleshooting **29-30**
Limited Warranty **31**
Product Registration **32**

Safety Information

Your safety and the safety of others are very important.
We have provided many important safety messages in this manual for your appliance. Always read and obey all safety messages.

This is the Safety Alert Symbol. This symbol alerts you to potential hazards that can cause severe bodily injury or death. All safety messages will follow the Safety Alert Symbol and either the words **"DANGER" "WARNING"** or **"CAUTION"**

DANGER

Danger means that failure to heed this safety statement may result in severe injury or death.

WARNING

Warning means that failure to heed this safety statement may result in extensive product damage, serious personal injury, or death.

CAUTION

Caution means that failure to heed this safety statement may result in minor or moderate personal injury, property or equipment damage.

General Safety

DANGER

When using an electrical appliance, basic precautions should always be followed to reduce the risk of fire, electric shock, and injury to persons.

WARNING

To reduce the risk of fire, electric shock or personal injury, unplug or disconnect the appliance from the power supply before servicing.

CAUTION

Flammable refrigerant used! When handling, moving and use of the refrigerator, make sure to avoid either damaging the refrigerant tubing, or increasing the risk of a leak.

WARNING

Do not damage the refrigerant circuit.

WARNING

Do not use electrical appliances inside the food storage compartments of the appliance, unless they are of the type recommended by the manufacturer.

- Use this appliance only as described in this manual. Other uses not recommended may cause fire, electric shock or personal injury.
- This appliance is not intended for use by young children or infirm persons unless they have been adequately supervised by a responsible person to ensure that they can use the appliance safely.
- Young children should be supervised to ensure that they never play with the appliance.
- To protect against the risk of electric shock, NEVER IMMERSE the unit, cord, or plug in water or spray any other liquid.
- Unplug the appliance from the plug socket when not in use, when moving from one location to another and before cleaning.
- To disconnect the appliance, grip the plug and pull it from the wall outlet. Never pull by the cord.
- Never operate the appliance in the presence of explosive and/or flammable fumes.
- Never place the appliance or any of its parts near an open flame, cooking or other heating appliance.

Safety Information

For your safety, read all instructions carefully before operating the appliance.

- Never operate the appliance with a damaged cord or plug, if the product malfunctions, or if it is dropped or damaged in any manner.
- The use of attachments not recommended by the manufacturer may be hazardous.
- Never operate if the housing is removed or damaged.
- A loose fit between the AC outlet (receptacle) and plug may cause overheating and a distortion of the plug. Contact a qualified electrician to replace loose or worn outlet.
- Locate the unit away from direct sunlight and sources of heat (stove, heater, radiator, etc.).
- This appliance is CFC and HFC free and contains small quantities of Isobutane (R600a), an environmentally friendly coolant.
- You must ensure that the cooling circuit is undamaged when installing the appliance. However, if it becomes damaged, avoid proximity to open fires and heat sources of all kinds. The room in which the appliance is located should be ventilated properly and according to state and local codes.
- Never use an appliance with a damaged circuit.
- Ensure that the ventilation openings to and from a built-in appliance are never blocked or covered.
- No liability will be accepted for any damage caused by misuse of the appliance, or as a result of repairs carried out by unqualified person. In this case neither the warranty nor any other liability claims will apply.

WARNING

Never operate any other electrical appliance inside this appliance.

- Never attempt to repair or replace any part of your appliance unless it is specifically recommended in this manual. All other servicing should be referred to a qualified technician.
- Replace all access panels before operating.
- Use two or more people to move and install the appliance. Failure to do so can result in back or other injury.
- Check that cabling will not be subject to wear, corrosion, excessive pressure, vibration, sharp edges, or any other adverse environmental effects. The check shall also take into account the effects of aging or continual vibration from sources such as compressors or fans.
- Never clean appliance parts with flammable liquids. These fumes can create a fire hazard or explosion. Never store or use gasoline or other flammable vapors and liquids in the vicinity of this or any other appliance. The fumes can create a fire hazard or explosion.
- Do not use means to accelerate the defrosting process or to clean, other than those recommended by the manufacturer.
- Do not pierce or burn.
- Be aware that refrigerants may not contain an odor.
- Never connect or disconnect the electric plug with wet hands.
- It is recommended that a separate circuit, serving only your appliance be provided. Use receptacles that cannot be turned off by a switch or pull chain.

WARNING

- Risk of fire and flammable materials. Take care to avoid causing a fire by igniting flammable materials.
- When positioning the appliance, ensure the supply cord is not trapped or damaged.
- Do not locate multiple portable socket-outlets or portable power supplies at the rear of the appliance.

WARNING

Prop. 65 Warning for California Residents: This product can expose you to chemicals including Di(2-ethylhexyl)phthalate (DEHP), which is known to the State of California to cause cancer and birth defects or other reproductive harm. For more information go to www.P65Warnings.ca.gov.

Safety Information

For your safety, read all instructions carefully before operating the appliance.

Before Using Your Appliance

- Remove all exterior and interior packing.
- Before connecting the appliance to the power source, let it stand upright for approximately 2 hours. This will reduce the possibility of a malfunction in the cooling system caused by handling during transportation.
- Clean the interior surface with warm water using a soft cloth.

Installation of Your Appliance

WARNING

Do not store or install the appliance outdoors.

- The appliances are designed for either built-in, or free-standing installation.
- Place your appliance on a floor that is strong enough to support it when it is fully loaded. To level your appliance, adjust the 4 legs until level.
- Locate the appliance away from direct sunlight and sources of heat (stove, heater, radiator, etc.). Direct sunlight may affect the acrylic coating and heat sources may increase electrical consumption. Extreme cold ambient temperatures may also cause the unit not to perform properly.
- The appliance shall be stored in a room without continuous operating ignition sources (e.g., open flames, an operating gas appliance, or an operating electric heater).
- The appliance shall be stored in a well-ventilated area where the room size corresponds to the room area as specified for operation; the appliance shall be stored so as to prevent mechanical damage from occurring.
- Never place the unit in damp areas.

WARNING

Keep clear of obstruction all ventilation openings in the appliance enclosure or in the structure for building-in.

- Plug the appliance into an exclusive, easily accessible electrical socket.
- Any questions concerning power and/or electrical connection should be directed towards a qualified electrician or an authorized products service center.
- The air vent at the front of the appliance must never be covered or blocked in any way.
- The appliance must be installed to all electrical connections in accordance with state and local codes.
- Use two or more people to move and install the cooler. Failure to do so can result in back or other injury.
- The cooler may experience decreased cooling efficiency if air flow is restricted due to a fully loaded cabinet.

Attention

- Never overload the cabinet.
- Never open the door unless necessary.
- Never cover shelves with aluminum foil or any other shelf material which may prevent air circulation.
- Do not store explosive substances such as aerosol cans with a flammable propellant in this appliance.
- Should the appliance be left empty for long periods, it is suggested that the appliance be unplugged, and, after careful cleaning, leave the door ajar to allow air to circulate inside the cabinet in order to avoid possible condensation, mold or odors from forming.

Safety Information

For your safety, read all instructions carefully before operating the appliance.

Electrical Connection

WARNING

Improper use of the grounded plug can result in the risk of electrical shock. If the power cord is damaged, it must be replaced by the manufacturer, its service agent or similar qualified person in order to avoid hazard.

Check that the voltage marked on the product corresponds with your supply voltage.

This appliance should be properly grounded for your safety. The power cord of this appliance is equipped with a three-pin plug which mates with standard three-pin wall outlets to minimize the possibility of electrical shock.

Never under any circumstances cut or remove the third ground prong from the power cord supplied. For personal safety, this appliance must be properly grounded.

Have the wall outlet and circuit checked by a qualified electrician to make sure the outlet is properly grounded. When a standard two-pin wall outlet is encountered, it is your responsibility and obligation to have it replaced with a properly grounded three-pin wall outlet.

To prevent accidental injury, the cord should be secured behind the appliance and not left exposed or dangling.

The appliance should always be plugged into its own individual electrical outlet which has a voltage rating that matches the rating label on the appliance. This provides the best performance and also prevent overloading wiring circuits that could cause a fire hazard from overheating. Never unplug the appliance by pulling the power cord. Always grip the plug firmly and pull straight out from the receptacle. Repair or replace immediately all power cords that have become frayed or otherwise damaged. Never use a cord that shows cracks or abrasion damage along its length or at either end. When moving the appliance, be careful not to damage the power cord.

Never use your appliance with an extension cord unless this cord has been checked and tested by a qualified technician or service person. The extension cord must be a UL/CUL Listed, 3-wire grounding extension cord that has a grounding plug and outlet and that the electrical rating of the cord is 115 volts and at least 10 amperes. Do not use ungrounded (two prong) adapters.

Disposal of Old Appliance

Dispose of your appliance packaging properly. Refrigeration equipment must be properly disposed of in a way which protects the environment. This applies to your old appliance and to your new unit once it has reached the end of its service life.

WARNING

Please ensure that old, worn appliances are rendered unusable before disposal by removing the plug, cutting the power cable, and removing or destroying any snap fastenings or bolts. You will thus prevent children from locking themselves in the appliance during play (risk of suffocation) or endangering their lives in any other way.

- Before carrying out the decommissioning procedure, it is essential that the technician is completely familiar with the equipment and all its detail. It is recommended good practice that all refrigerants are recovered safely. Prior to the task being carried out, an oil and refrigerant sample shall be taken in case analysis is required prior to re-use of recovered refrigerant. It is essential that electrical power is available before the task is commenced.
- The appliance must not be disposed with normal household waste collection.
- The coolant circuit, particularly the heat exchange at the back/bottom of the unit, must not be damaged.
- The symbol on the product or its packaging indicates that this product is not to be handled as normal household waste but is to be taken to a recycling collection point for electrical and electronic goods. By correctly disposing of this product you are contributing to the protection of the environment. Improper disposal endangers health and the environment. Further information about the recycling of the product may be obtained from your town hall or local waste collection department.

Safety Information

For your safety, read all instructions carefully before operating the appliance.

A table displaying ambient temperature and humidity conditions relative to the different climate classes are shown below:

Test Room Climate Class	Dry Bulb Temperature (°C)	Relative Humidity	Dew Point (°C)	Water Vapor Mass in Dry Air (g/kg)
0	20	50	9.3	7.3
1	16	80	12.6	9.1
8	23.9	55	14.3	10.2
2	22	65	15.2	10.8
3	25	60	16.7	12.0
4	30	55	20.0	14.8
6	27	70	21.1	15.8
5	40	40	23.9	18.8
7	35	75	30.0	27.3

NOTE: The water vapor mass in dry air is one of the main points influencing the performance and the energy consumption of the cabinets. Therefore, the order of the climate class in the table is based on the water vapor mass in dry air column. Also see Annex B to compare lab and store conditions.

NOTE: The applicable climate type for this appliance is 5 or 7, but the maximum ambient temperature during the actual product testing was 43°C.

Commercial Safety

- The appliance is to be installed in accordance with the Safety Standard for Refrigeration Systems, ANSI/ASHRAE 15.
- If the appliance needs repair, it must use the same model components.

WARNING

Risk of fire and flammable materials. Take care to avoid causing a fire by igniting flammable materials.

All maintenance staff and others working in the local area shall be instructed on the nature of work being carried out. Work in confined spaces shall be avoided.

If any hot work is to be conducted on the refrigerating equipment or any associated parts, appropriate fire extinguishing equipment shall be available on hand. A dry chemical or CO2 fire extinguisher should be adjacent to the charging area.

Any person who is involved with working on or breaking into a refrigerant circuit should hold a current valid certificate from an industry-accreddited assessment authority, which authorizes their competence to handle refrigerants safely in accordance with an industry recognized assessment specification.

Servicing shall only be performed as recommended by the equipment manufacturer. Maintenance and repair requiring the assistance of other skilled personnel shall be carried out under the supervision of the person competent in the use of flammable refrigerants.

No person carrying out work in relation to a refrigerating system which involves exposing any pipe work shall use any sources of ignition in such a manner that it may lead to the risk of fire or explosion. All possible ignition sources, including cigarette smoking, should be kept sufficiently far away from the site of installation, repairing, removing, and disposal, during which refrigerant can possibly be released to the surrounding space. Prior to work taking place, the area around the equipment shall be surveyed to make sure that there are no flammable hazards or ignition risks. "No Smoking" signs shall be displayed.

Checking for presences of refrigerant: The area shall be checked with an appropriate refrigerant detector prior to and during work, to ensure the technician is aware of potentially toxic or flammable atmospheres. Ensure that the leak detection equipment being used is suitable for use with all applicable refrigerants, i.e., nonsparking, adequately sealed, or intrinsically safe.

Ensure that the area is in the open or that it is adequately ventilated before breaking into the system or conducting any hot work. A degree of ventilation shall continue during the period that work is carried out. The ventilation should safely disperse any released refrigerant and preferably expel it externally into the atmosphere.

Detection of flammable refrigerants: Under no circumstances shall potential sources of ignition be used in the searching for or detection of refrigerant leaks. A halide torch (or any other detector using a naked flame) shall not be used.

Safety Information

For your safety, read all instructions carefully before operating the appliance.

Servicing

The following checks shall be applied to installation using flammable refrigerants:

1. the actual refrigerant charge is in accordance with the room size within which the refrigerant containing parts are installed;
2. the ventilation machinery and outlets are operating adequately and are not obstructed;
3. if an indirect refrigerating circuit is being used, the secondary circuit shall be checked for the presence of refrigerant;
4. marking to the equipment continues to be visible and legible. Markings and signs that are illegible shall be corrected;
5. refrigerating pipe or components are installed in a position where they are unlikely to be exposed to any substance which may corrode refrigerant containing components, unless the components are constructed of materials which are inherently resistant to being corroded or are suitable protected against being so corroded.

Initial safety checks shall include:

1. that capacitors are discharged: this shall be done in a safe manner to avoid possibility of sparking;
2. that no live electrical components and wiring are exposed while charging, recovering, or purging the system;
3. that there is continuity of earth bonding.

Repairing Components

During repairs to sealed components, all electrical supplies shall be disconnected from the equipment being worked upon prior to any removal of sealed covers, etc. If it is absolutely necessary to have an electrical supply to equipment during servicing, then a permanently operating form of leak detection shall be located at the most critical point to warn of a potentially hazardous situation.

Particular attention shall be paid to the following to ensure that by working on electrical components, the casing is not altered in such a way that the level of protection is affected. This shall include damage to cables, excessive number of connections, terminals not made to original specifications, damage to seals, incorrect fitting of glands, etc.

Ensure that the apparatus is mounted securely. Ensure that the seals or sealing materials have not degraded to the point that they no longer serve the purpose of preventing the ingress of flammable atmospheres. Replacement parts shall be in accordance with the manufacturer's specifications.

Do not apply any permanent inductive or capacitance loads to the circuit without ensuring that this will not exceed the permissible voltage and current permitted for the equipment in use.

Intrinsically safe components are the only types that can be worked on while live in the presence of a flammable atmosphere. The test apparatus shall be at the correct rating.

Replace components only with parts specified by the manufacturer. Other parts can result in the ignition of refrigerant in the atmosphere from a leak.

Labeling

Equipment shall be labeled stating that it has been decommissioned and emptied of refrigerant. The label shall be dated and signed. For appliances containing flammable refrigerants, ensure that there are labels on the equipment stating the equipment contains flammable refrigerant.

Save These Instructions

If you are experiencing problems, check the Troubleshooting Guide at the back of this manual. It lists causes of minor operating problems that you can correct yourself.

Introduction

Thank you for purchasing your Zephyr wine cooler. Zephyr is dedicated to developing products that will enhance your lifestyle with superior quality and distinctive features. Please visit **www.zephyronline.com** for more information on your product and other Zephyr products.

This manual contains important information regarding the proper installation, use, and maintenance of your wine cooler. Following this manual will ensure that your product will work at its peak performance and efficiency.

For Your Records

Please write down the model number and serial number below for future reference. Both numbers are located on the rating label on the back of your unit and inside the unit towards the bottom of the cabinet and are needed to obtain warranty service. You may also want to staple your receipt to this manual as it is the proof of your purchase and may also be needed for service under warranty.

Model Number:

Serial Number:

Date of Purchase:

To better serve you, please do the following before contacting customer service:

If you received a damaged product, immediately contact the retailer or dealer that sold you the product.

- Read and follow this instruction manual carefully to help you install, use and maintain your wine cooler.
- Read the troubleshooting section of this manual as it will help you diagnose and solve common issues.
- Visit us on the web at **http://www.zephyronline.com** to download product guides, additional troubleshooting resources and up-to-date information.
- If you need warranty service, our friendly customer service representatives are available on our website at **http://zephyronline.com/contact**.

List of Materials

Quantity	Part
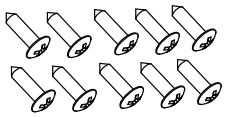	Self-tapping screws (ST4*35)
	Door handle screws (M4*55)
	Flat washers (Φ4.3*Φ8*0.5, M4)
	Spring washers (Φ4*1.1, M4)
	Black decorative caps
	Locking pins
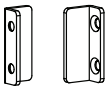	Anti-tip brackets
	Double-sided tape
	Self-tapping screws (ST4*12)

Product Specifications

Product Summary

This appliance requires a standard 115/120 Volt AC~60Hz electrical ground outlet.

DESCRIPTION OF PRODUCT	Presrv™ Dual Zone Panel Ready Wine Cooler
MODEL	PRW24C02DPG
VOLTAGE/FREQUENCY	AC 115/60Hz
AMPERAGE	1.5A
COLOR	Black Cabinet with Black Panel Ready Door
STORAGE CAPACITY*	(45) 750ml bottles
REFRIGERANT	R600a
TEMPERATURE RANGE	38°F - 65°F
DIMENSIONS (HxWxD)	33-7/8'' X 23-7/8'' X 23-1/8''
GROSS WEIGHT (lb)	141lb
NET WEIGHT (lb)	127.9lb
WEIGHT CAPACITY - WOODEN ROLL-OUT SHELF (lb)	44lb
REPLACEMENT CARBON FILTER	Z0F-C004 (one in each zone)
OPTIONAL SOLID PANEL INSULATION	PRINS24CSA

*Storage capacity is based on standard 750 ml. Bordeaux-style wine bottles.

Internal Storage

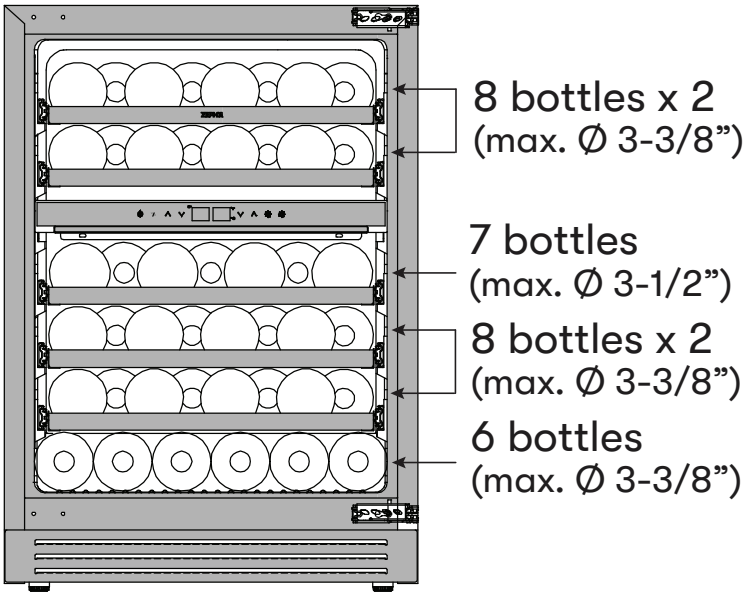

45 bottles

Parts Identification

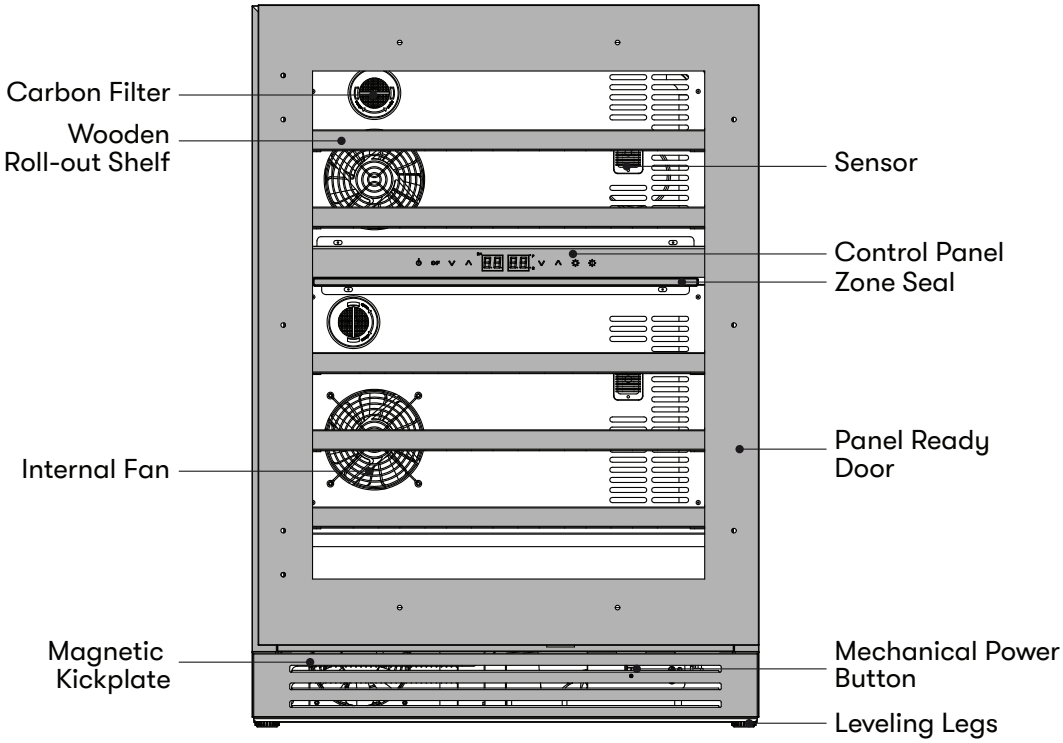

Dimensions

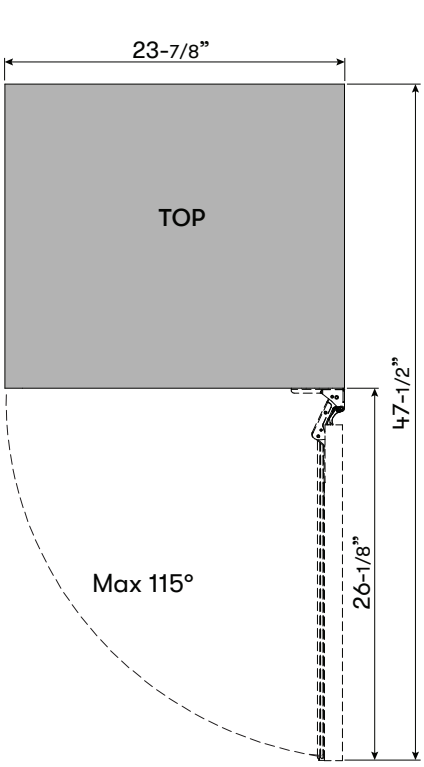

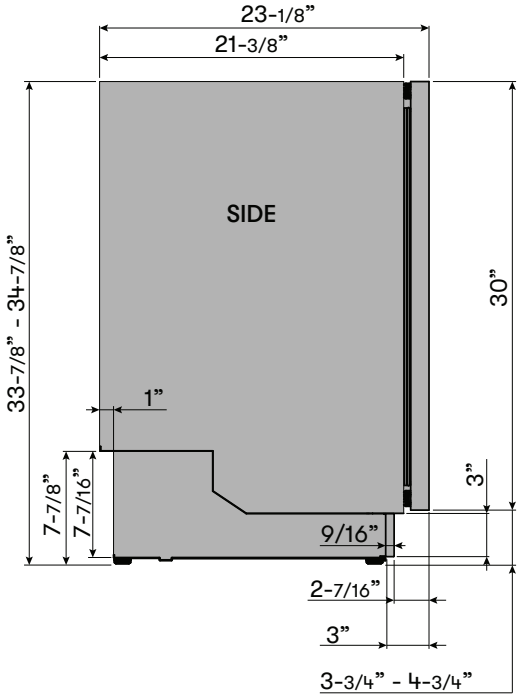

Product Specifications

Overlay Panel Dimensions

SOLID OVERLAY PANEL

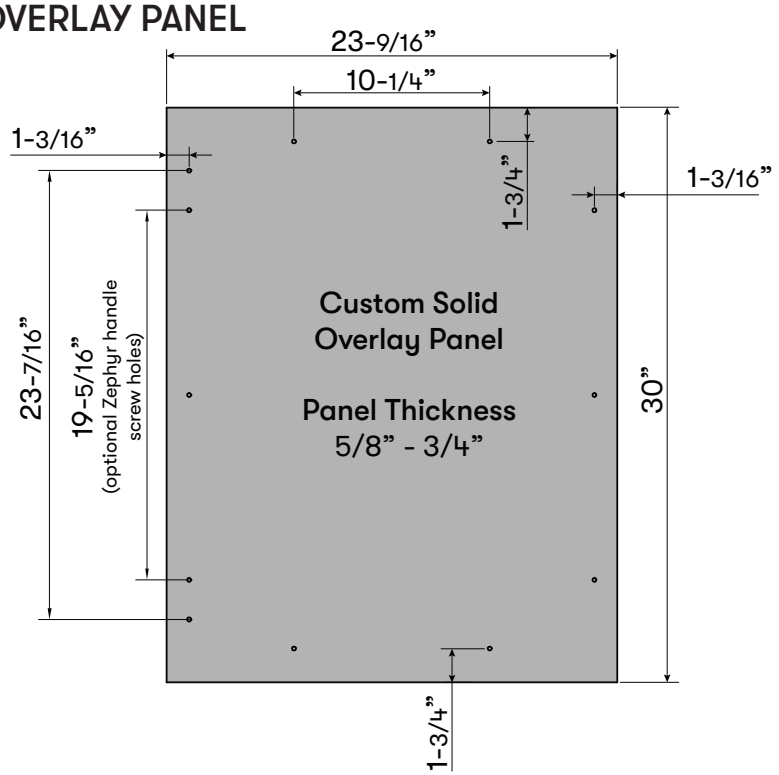

NOTE: The weight limit for the overlay panels is 22 pounds.

NOTE: The custom solid overlay panel will require PRINS24CSA insulation.

FRAMED OVERLAY PANEL

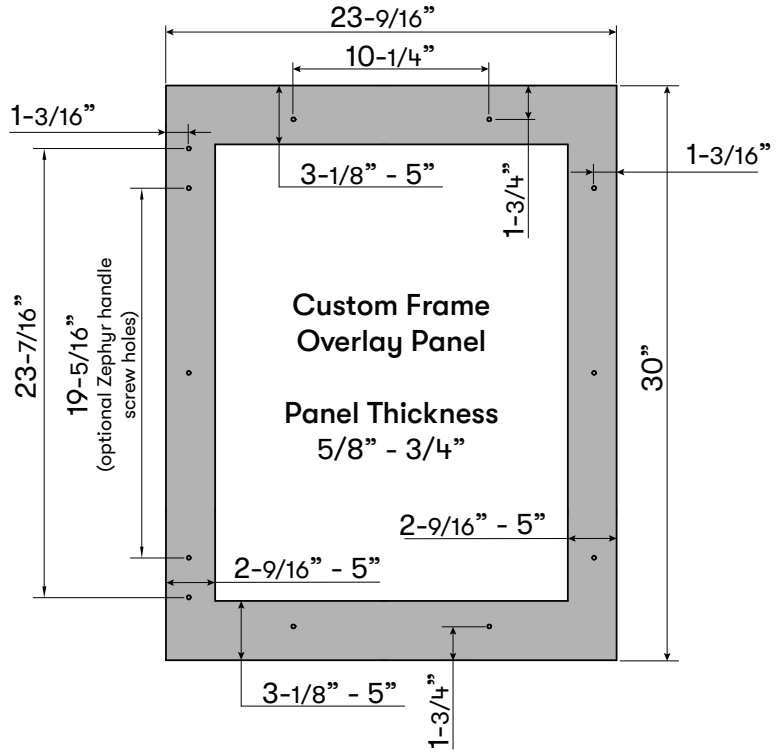

Installation Clearance Requirements

When installing the wine cooler under a counter, follow the recommended spacing dimensions shown.

- If the cooler is flush-mounted with the front of the cabinets, an additional 1/8" cabinet height clearance will be required.
- For proper clearance of the electrical plug, allow at least 1" of clearance at the back as shown in the diagram.
- An installation next to a wall will require a 2-1/4" minimum door clearance to accommodate the Zephyr handle if the articulating hinges have been adjusted to limit the door opening to 90°. If the hinges have not been adjusted, a 8" minimum door clearance is required. If a custom handle is used, the dimensions will need to be measured accordingly based on the handle dimensions.
- The cabinet should allow at least 24" for the width and 34" for the height to accommodate the wine cooler.
- The power cable is located on the back right of the unit and has a length of 72" to accommodate multiple outlet locations.
- Once you are ready to install the unit, you must adjust the feet to level the wine cooler.
- This refrigerator can be fully built-in to cabinetry and does not require any additional clearances besides what is referenced below.
- The installation should allow the unit to be pulled forward for servicing, if necessary.
- **IMPORTANT:** Custom toe-kick panels, trim, cabinetry, flooring, or other decorative installation elements must not prevent service access or removal of the appliance. Any panel installed in front of the ventilation area must be removable to allow future maintenance and repair.

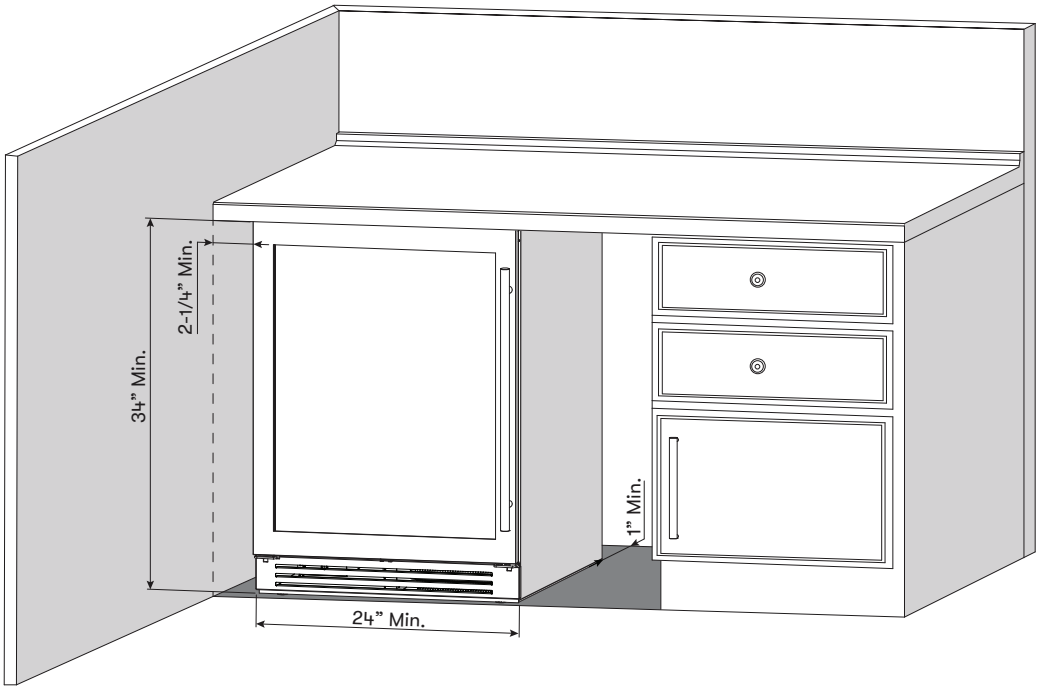

Installation Instructions

Carbon Filter

A built-in carbon filter protects your beverages by acting as a natural barrier against harmful odors. The carbon filter should be replaced every 3-6 months depending on the unit's exposure level to odor. If the unit is placed in a kitchen, regular replacement every three months is ideal. There are two carbon filters in this unit.

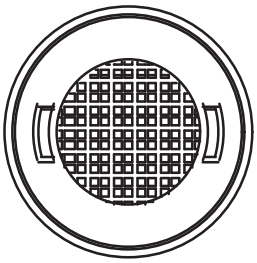

Remove the carbon filter by turning counterclockwise to unlock from rear panel.

Carbon Filter Replacement Part #: Z0F-C004

Installing the Overlay Panel

To install the overlay panel onto the door, please follow the instructions below. Ensure the screws for any customer-sourced handles are countersunk on the backside of the overlay panel to prevent the screw head from interfering with the hood. Refer to the dimensions page to ensure proper measurements prior to installation.

1. Open the door. Temporarily remove the door gasket to see the (10) holes for the overlay panel. There are (2) holes on the top and bottom sides of the door with either 3 or 5 holes on the left and right side depending on where the handle is located. The handle side will have 5 holes.
2. Open the hardware package containing (10) self-tapping screws (ST4*35 size) for the overlay panel.
3. Clamp the overlay panel with the door firmly with bar clamps and screw the self-tapping screws into the overlay panel. Perform this step per screw until the overlay panel is completely secured.
4. Reattach the door gasket and close the door.

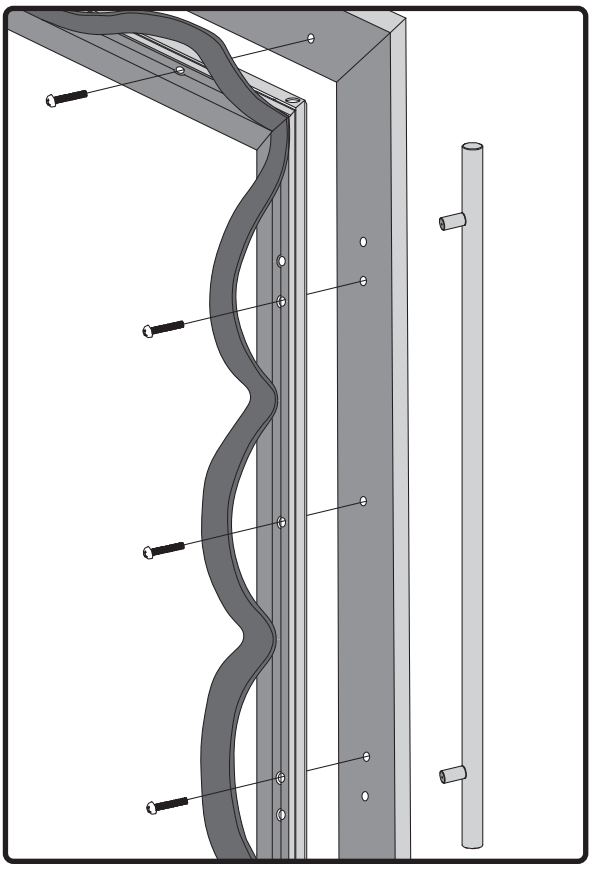

Installing the Handle

If you are using optional Zephyr contemporary or pro handles, refer to the instructions below.

1. Confirm if the overlay panel has already been installed onto the unit. If not, refer to page 16 to mount the overlay panel onto the unit.
2. Push aside the door gasket. Under the gasket you will see two designated holes for handle installation. Mark handle hole locations on the overlay panel.
3. Remove overlay panel from door. Using 3/16" drill bit, create holes for handle screws.
4. Re-install overlay panel on the door.
5. Install the handle tightly as shown with (2) M4*55 machine screws, spring washers, and flat washers.

NOTE: If using a custom handle, pre-install the handle in the position of your choosing with countersunk screw holes onto the overlay panel prior to installing the overlay panel to door.

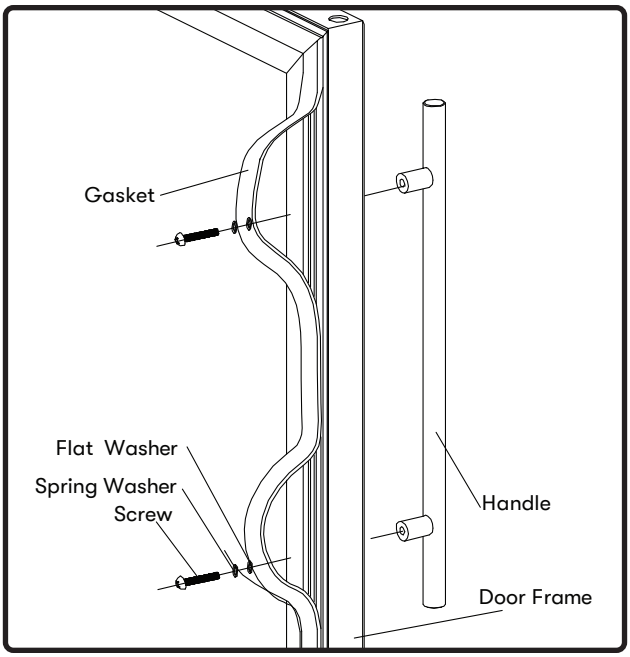

Zephyr Presrv Contemporary Handles

Part #: PRHAN-C101	Color: Stainless Steel
Part #: PRHAN-C102	Color: Brushed Gold
Part #: PRHAN-C104	Color: Matte Black

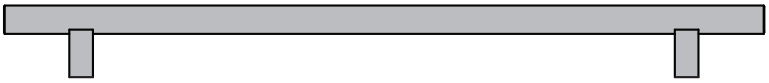

Zephyr Presrv Pro Handle

Part #: PRHAN-C001	Color: Stainless Steel
Part #: PRHAN-C003	Color: Brushed Gold
Part #: PRHAN-C004	Color: Matte Black

Installation Instructions

Reversing the Door Swing of Your Appliance

Should you desire to reverse the opening direction of the door, please follow the instructions below. Safely reversing the door swing of your appliance should require at least two people.

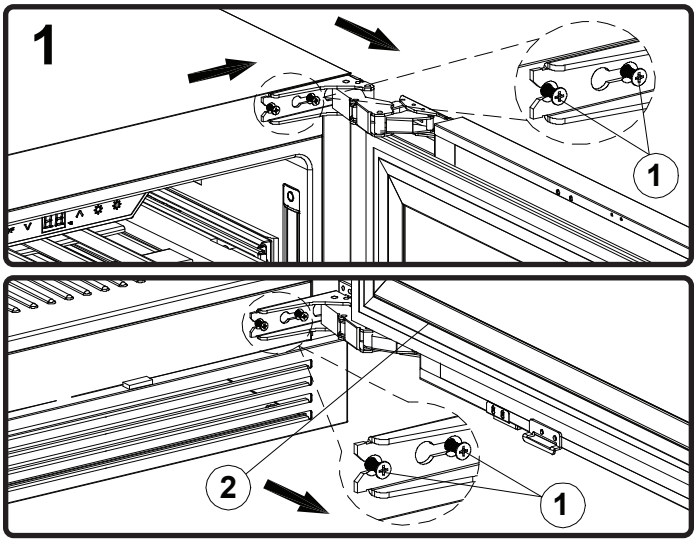

1. Open the door and loosen [2] hinge screws (1) from both the top and bottom articulating hinges on the cabinet. With the screws loosened, remove the door (2) by sliding it away from the cabinet and lifting it off.

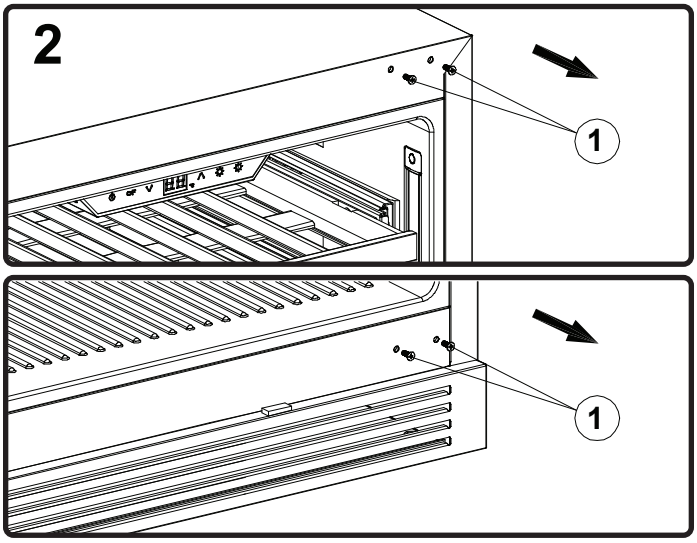

2. Remove the [2] hinge screws (1) from both the top and bottom hinge mounting locations on the cabinet.

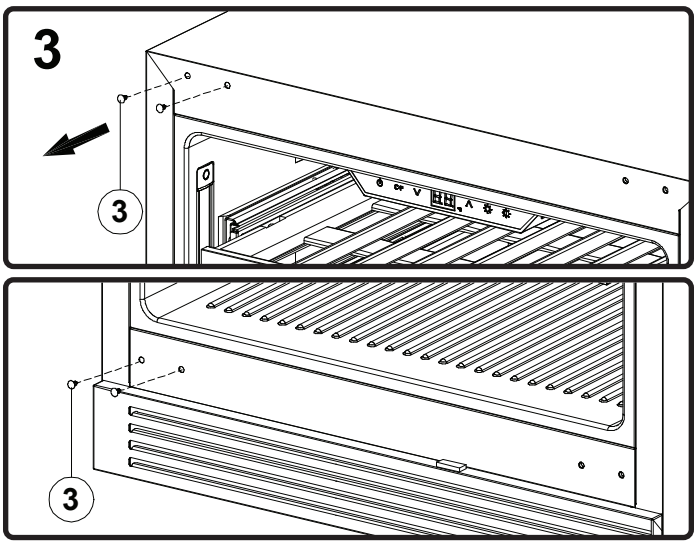

3. Remove [2] black decorative caps (3) from both the top and bottom left corners of the cabinet. Install the black decorative caps onto the right side.

Reversing the Door Swing of Your Appliance

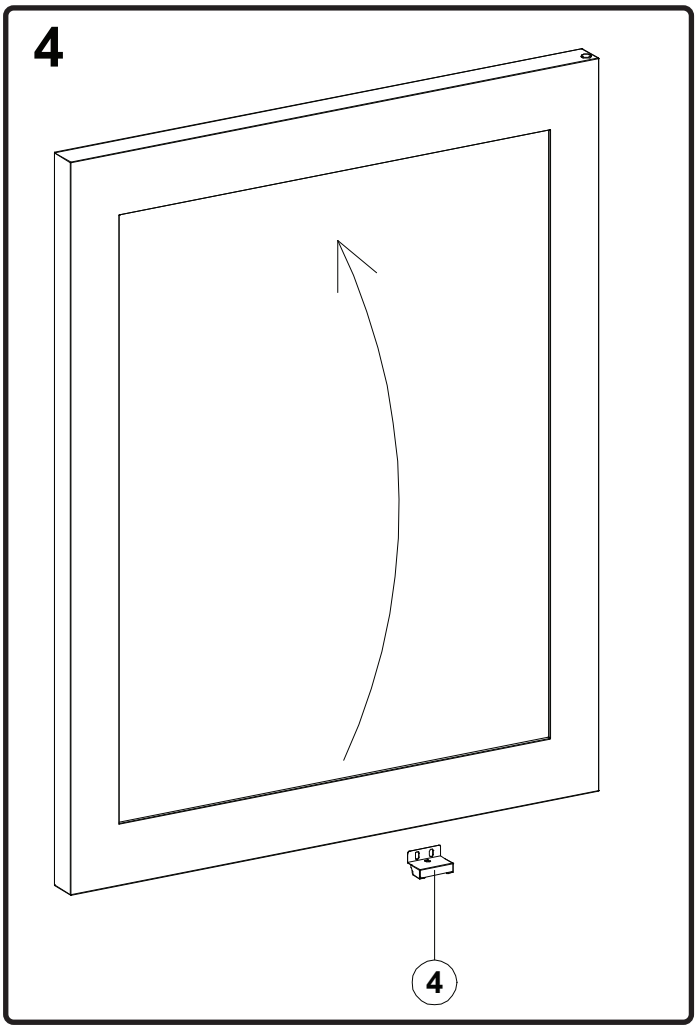

4. From the bottom of the door, remove the door magnet (4) by unscrewing [2] screws. Reinstall the door magnet on the opposite end of the door.

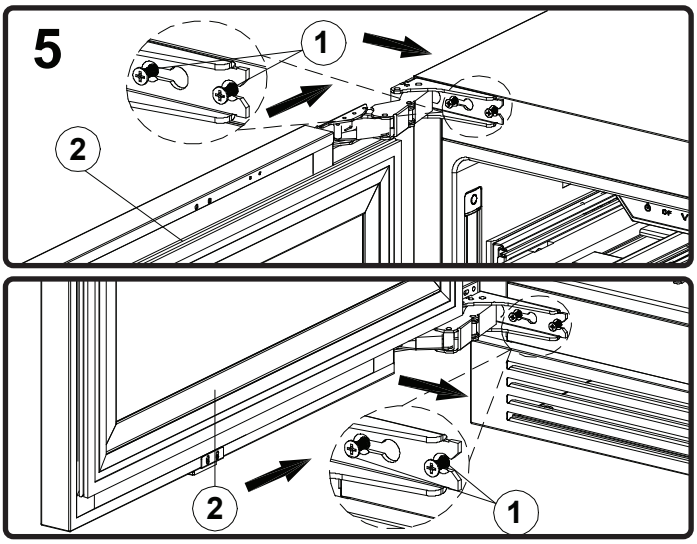

5. Install the [2] hinge screws (1) to both the top and bottom left side of the cabinet. Do not fully tighten them. Mount the door (2) by placing the articulating hinges against the screws and sliding away to temporarily secure the door. Once aligned, fully tighten all the hinge screws.

Installation Instructions

Articulating Hinge Adjustment

The door opening angle from the articulating hinges on the wine cooler can be reduced from the default 115° to 90°. This is recommended in installations with restricted space to prevent the door from making contact with adjacent walls or cabinetry.

To adjust the articulating hinges, open the door and insert the locking pins in the designated areas. Insert one locking pin per articulating hinge.

NOTE: The locking pins should be fitted into the articulating hinges before the wine cooler is installed.

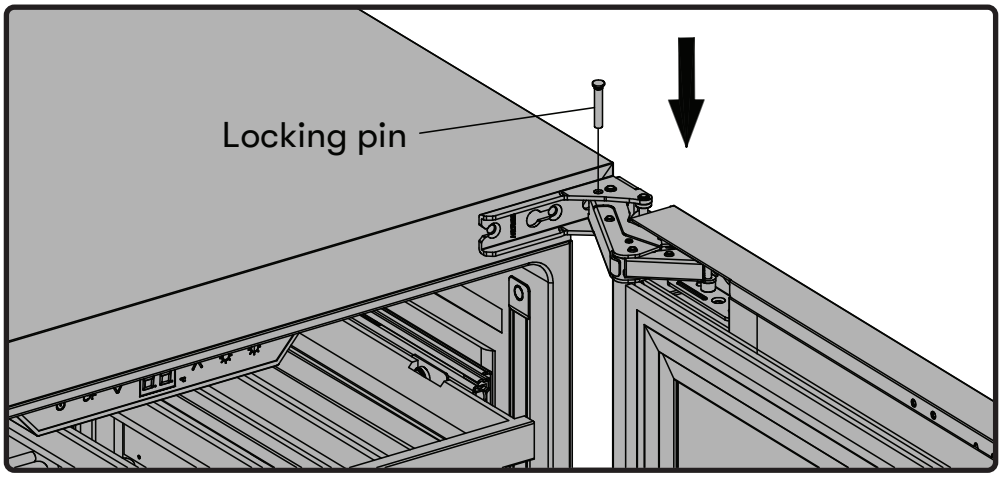

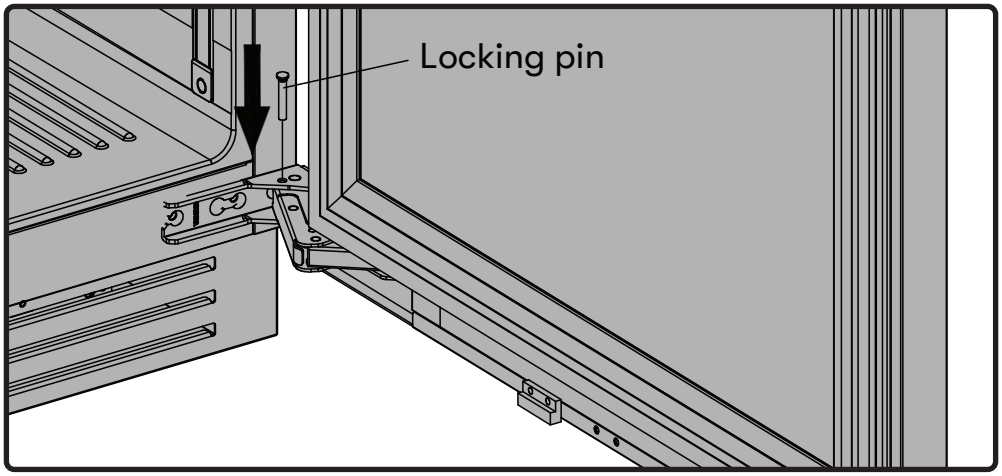

Installing the Anti-Tip Bracket

To install the anti-tip bracket, please follow the instructions below. The anti-tip bracket prevents the cooler from tipping, moving side-to-side, and forwards and backwards. This allows the cooler to maintain its position so the overlay panel remains properly aligned with the cabinet doors. Two anti-tip brackets and double-sided tape are available for both sides of the cooler.

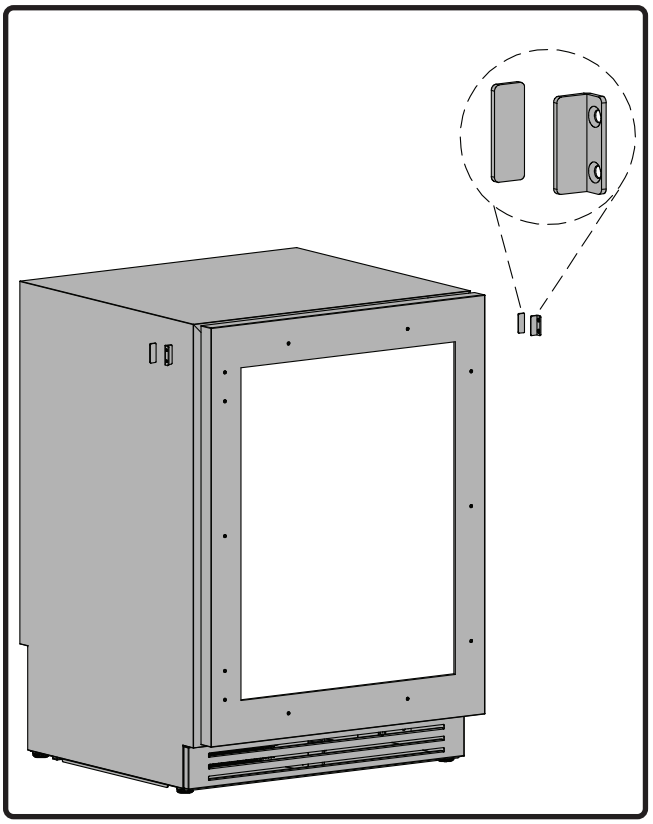

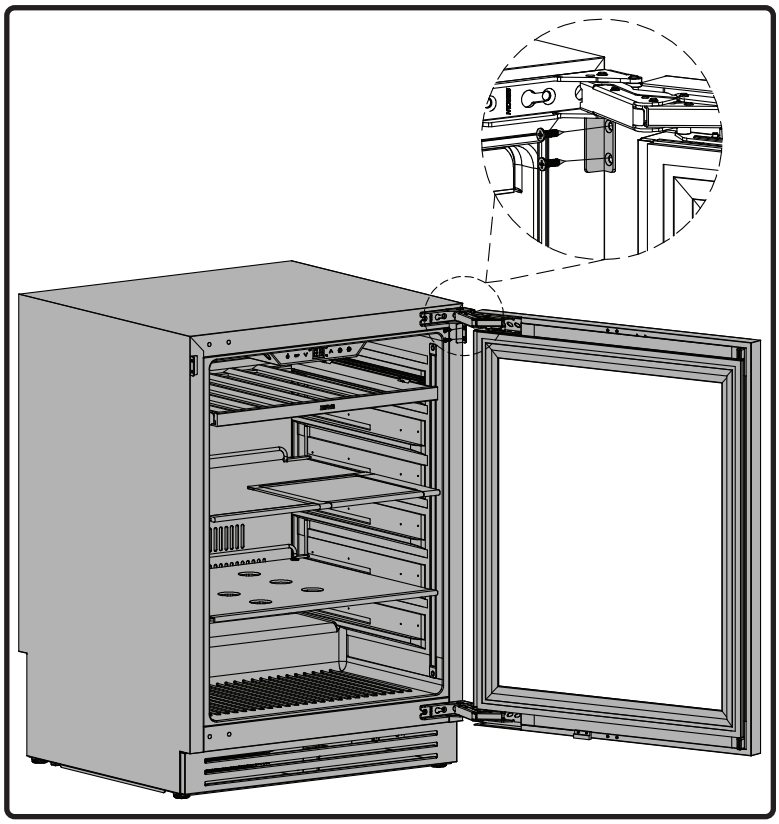

1. Remove the protective film from one side of the double sided-tape.
2. Adhere exposed adhesive side of the tape onto the anti-tip bracket.
3. Remove the other protective film from the tape. Open the cooler door and firmly adhere the double-sided tape onto the front cabinet of the cooler. Repeat this step with the other bracket.
4. Slide the unit into the cabinet opening. Secure the anti-tip bracket to adjacent cabinetry with (2) ST4*12 self-tapping screws per bracket, (4) screws total.

Installation Instructions

Magnetic Kickplate

The wine cooler includes a black magnetic kickplate that can be removed by pulling it away from the unit.

To reinstall the kickplate, position it near the front of the unit. The magnets will automatically secure the kickplate in place.

NOTE: If a custom kickplate is used, an open area of at least 8.75 in^2 must be exposed to allow for adequate airflow.

When the black magnetic kickplate is removed, a mechanical power button will be visible on the lower right side of the wine cooler. Pressing this button turns the cooler on or off.

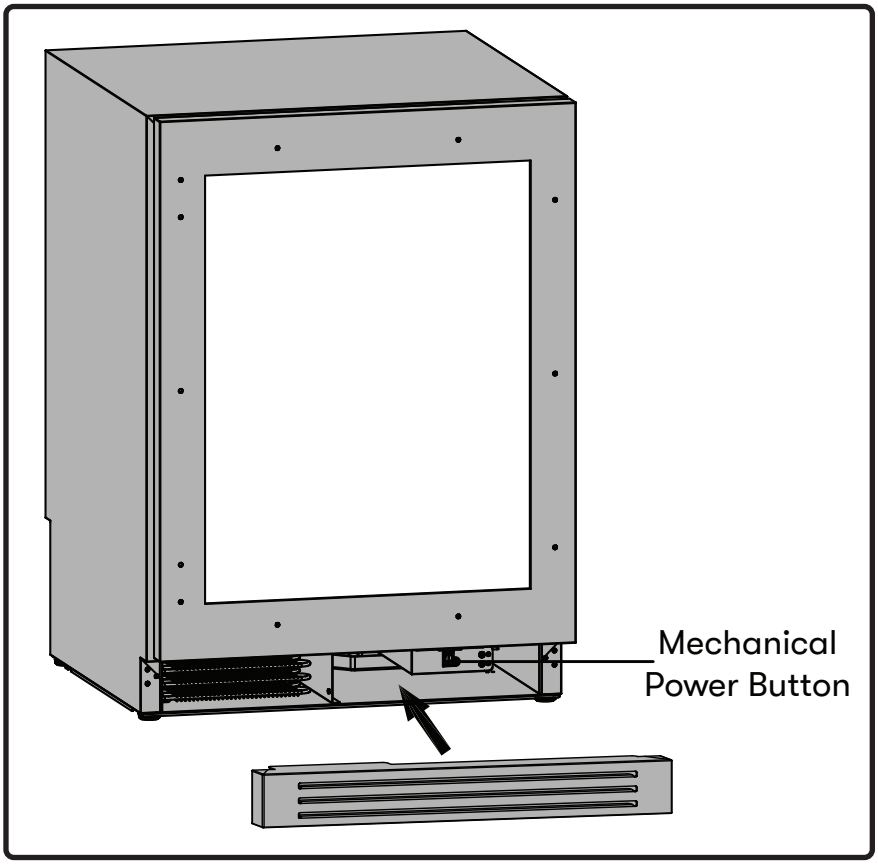

- ▶ To prevent damaging the door or door gasket, make sure the door is open at least 90-degrees when pulling shelves out of the rail compartment.
- ▶ The door opens to a maximum of 115 degrees with a door stop on the bottom hinge preventing the door from opening further.
- ▶ Use caution when opening the door so adjacent cabinetry will not be damaged.

Installing the Wooden Roll-Out Shelves

1. Open the door completely.
2. Line up the shelf notches with the rail posts on both the right and left sides.
3. Push the shelf down and then push it all the way inwards until the shelf fully rests inside of the unit and you are able to close the door.
4. The shelf should glide smoothly back and forth. If it does not, you may need to remove it and start over.

TIP: To prevent damaging the door gasket, make sure to open the door fully before pulling the shelves out of their track.

Removing the Wooden Roll-Out Shelves

1. Open the door completely.
2. Remove all of the contents loaded on the shelf, if applicable.
3. Line up the shelf notches with the rail posts as indicated below. This will require you to hold on to both rails as you move the shelf to line up the posts with the notches on both sides of the shelf.
4. Evenly lift the shelf up and then pull the shelf out.

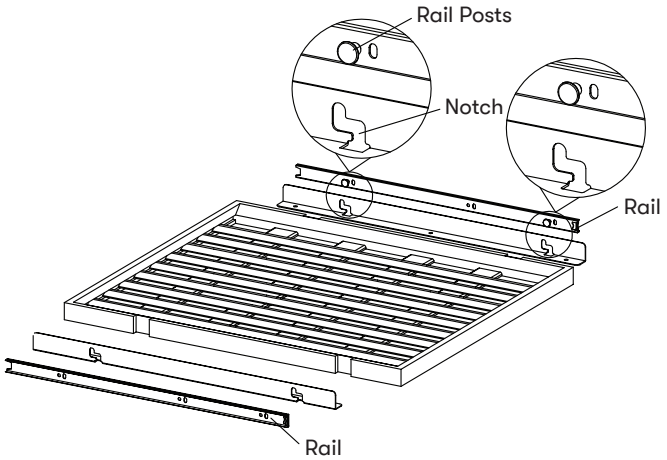

Operating Your Appliance

If the unit is unplugged, power lost, or turned off, you must wait 3 to 5 minutes before restarting the unit. If you attempt to restart before this time delay, the appliance may not start and will not keep the last set temperature.

Using the Control Panel

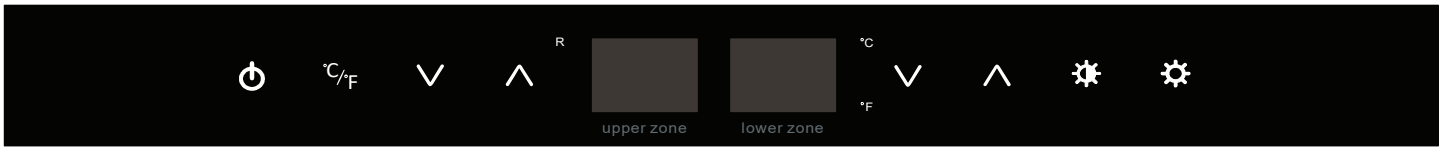

This wine cooler has a temperature range from 38°F-65°F.

Power Button
Press and hold this button for three seconds to power your unit on or off. While the unit is on, the R "Compressor Running" light may illuminate to indicate the internal compressor is active. After powering off, all button lights will stay off. Once any button is touched, the power button will illuminate for five seconds.

°C/°F Selector
Press this button to switch the display temperature between Fahrenheit and Celsius.

Decrease Temperature
Press this button to decrease the temperature by one (1) degree increments. Holding this button will continuously decrease the temperature. 34°F is the lowest available temperature on this unit.

Increase Temperature
Press this button to increase the temperature by one (1) degree increments. Holding this button will continuously increase the temperature. 50°F is the highest available temperature on this unit.

Light Brightness
Press this button to cycle through different internal light brightness. The brightness increases from L0 to L1, L2, L3, and L4, and it will decrease from L4 to L0. When at L0, the lights will not turn on whether the door is opened or closed.

Interior Light
Press this button to cycle through the different internal light settings. There are three light settings: Cloud White, Deep Blue and Amber.

NOTE: The wine cooler is equipped with a memory function. If power is suddenly lost, the previous set temperature, color, and brightness will be saved, and the cooler will return to this setting once power is restored.

Internal Light

This refrigerator is equipped with side internal lights that can be set to Cloud White, Deep Blue or Amber. Because the unit comes with a glass door, the inside will be seen whether the door is open or closed.

You can choose to display each color of light in two different modes: Display Mode and Automatic Mode by pressing and holding the Light Brightness button for 3 seconds. Display Mode will be signaled by showing "LN" on the display, and Automatic Mode will show "LF" on the display.

Automatic Mode: LF

The internal lights will illuminate each time the door is opened and fade off after the door is closed. This is the default lighting mode. This feature is triggered by a sensor located on the front vent that recognizes when the door is open or closed.

Display Mode: LN

The internal lights will remain illuminated whether the door is open or closed. The brightness will be based on your brightness setting when the door is closed, but will change to the highest brightness setting upon opening the door. This is a user-enabled lighting mode and will use more energy.

Display Brightness

The brightness of the controls can be adjusted by holding the °C/°F button and tapping the Light Brightness button. The brightness will increase when cycling from b1 to b2, b3, and b4, and it will decrease from b4 directly to b1.

Press and hold the Interior Light button for 3 seconds to switch between "CF" mode and "CN" mode. The display will show "CF" meaning the controls will remain on when the door is open, but it will fade off in 15 seconds when the door closes. The display will show "CN" meaning the controls will remain on regardless of the door being open or closed.

Door Open Alarm

After 3 minutes of the door being open an alarm will sound and the display will flash with 00.

Demonstration Mode

In this mode, the compressor and fans never turn on but all other functions remain enabled. When in Demonstration Mode, the "R" indicator light will slowly blink indicating it is in Demonstration Mode.

To enable or disable Demonstration mode, hold Power Button and tap Decrease Temperature Button twice.

Operating Your Appliance

Sabbath Mode

Sabbath mode disables system responses to user-initiated activities and all external functions, including lighting, display and audible alarms. The unit will still maintain internal temperatures and set points.

To enable or disable Sabbath mode, press and hold the °C/°F button for 5 seconds. The interior light and control display will go dark, excluding the °C/°F button, until the user disables Sabbath mode. Upon entering and exiting Sabbath mode, the internal light setting will automatically switch back to Automatic Mode.

NOTE: Although the display will not be visible, the temperature settings will remain active and preserve the internal temperature. Sabbath mode will remain active until it is disabled by the user.

Temperature Alarm

If the interior temperature is higher than 73°F (23°C), "HI" is shown on the temperature control panel and the temperature alarm will sound continuously after one hour. This indicates that the inner temperature is too high. If the inner temperature is lower than 28°F (-2°C), "LO" is shown on the temperature display panel and the temperature alarm will sound continuously after 15 minutes. If one of these situations occur, please reference the troubleshooting section for support.

Defrosting

The wine cooler is designed with an automatic defrost system. However, on colder settings, some frost may build up. Additionally, the more humid the ambient conditions, the more frost may build up. Keep the door closed as much as possible and avoid opening the door unnecessarily to minimize frost build-up.

If frost is preventing the door from closing properly, you may need to power the unit off until the frost melts (possibly up to 24 hours). Use a soft absorbent towel to dry the unit.

WARNING

Never attempt to remove frost with a sharp object.

Normal Sounds

Your new wine cooler may make sounds that are not familiar to you. Most of the new sounds are normal. Hard surfaces like the floor or walls can make the sounds seem louder than they actually are. The following describes the kinds of sounds that might be new to you and what may be making them.

- Rattling noises may come from the flow of the refrigerant or the water line.
- Items stored on top of the wine cooler can also make noises.
- The high efficiency compressor may make a pulsating or high-pitched sound.
- Water running from the evaporator to the water bin may make a splashing sound.
- As each cycle ends, you may hear a gurgling sound due to the refrigerant flowing in your wine cooler.
- You may hear air being forced over the condenser by the condenser fan.

Cleaning the Unit

Periodic cleaning and proper maintenance will ensure efficiency, top performance, and long life.

Interior Cleaning

1. Disconnect power to the unit.
2. Open the door and remove the contents and shelves.
3. With a clean cloth, wipe down the interior of the unit.
4. Reinsert the shelves and beverages.
5. Reconnect power to the unit.

Exterior Cleaning

The door and cabinet may be cleaned with a mild detergent and lukewarm water solution such as two (2) tablespoons of baking soda to one (1) quart of water. Do not use solvent based or abrasive cleaners. Use a soft sponge and rinse with clean water. Wipe with a soft clean towel to prevent water spotting. If the door panel is stainless steel, it can discolor when exposed to chlorine gas and moisture. Clean stainless steel with a cloth dampened with a mild detergent and warm water solution. Never use an abrasive or caustic cleaning agent.

Care and Maintenance

Power Failure

Most power failures are corrected within a few hours and should not affect the temperature of your appliance if you minimize the number of times the door is opened. If the power is going to be off for a longer period of time, you need to take the proper steps to protect your contents.

Moving Your Wine Cooler

- Remove all items.
- Securely tape down all loose items (shelves) inside your appliance.
- Turn the adjustable leg all the way up (clockwise) to the base to avoid damage.
- Tape the door shut.
- Be sure the appliance stays secure in the upright position during transportation. Also protect outside of appliance with a blanket, or similar item.

Energy Saving Tips

- The appliance should be located in the coolest area of the room, away from heat producing appliances, and out of the direct sunlight.
- Ensure that the unit is adequately ventilated. Never cover air vents.
- Only open the door for as long as necessary.

Troubleshooting

Possible Problem	Possible Cause	Solutions
The appliance does not operate.	Not plugged in.	Ensure the appliance is plugged in and the power outlet has power.
	The appliance is turned off.	Turn on the appliance.
	The circuit breaker tripped or has a blown fuse.	Replace the broken fuse or reset the breaker.
	Sabbath mode may be enabled.	See the Operating Your Appliance section and verify if Sabbath mode is disabled.
The appliance is not cold enough.	Temperature control setting is too high.	Adjust the set temperature.
	External environment may require a higher setting.	Keep the appliance away from sunshine or other heat sources.
	The door is opened too frequently or for long periods of time.	Close the door tightly and do not open the door too frequently or for a long period of time.
	The door gasket is not sealed properly.	Ensure the door gasket is not loose.
	Demonstration mode may be enabled.	See the Operating Your Appliance section and verify if Demonstration mode is disabled.
	The cooler does not have sufficient ventilation.	Read and follow the “Installation Clearance Requirements” in the Installation Instructions section.
	The cooler has restricted air flow due to too much storage.	Open space in the cabinet to allow air flow.
The appliance turns on and off frequently.	The room temperature is hotter than normal.	Run the refrigerator at the appropriate ambient temperature.
	The door gasket is not sealed properly.	Ensure the door gasket is not loose.
	The door is opened too frequently or for long periods of time.	Close the door tightly and do not open the door too frequently or for a long period of time.
	The cooler does not have sufficient ventilation.	Read and follow the “Installation Clearance Requirements” in the Installation Instructions section.
	The door is not closed completely	Make sure the door is completely closed.
The body of the appliance is electrified.	The unit is not properly grounded.	Contact your local electrician to test your electrical grounding system.

Troubleshooting

Possible Problem	Possible Cause	Solutions
Frost is forming in the appliance.	The environment is too humid.	The unit uses an 'auto-defrost' system, under certain conditions, manual defrosting may be required. If frost builds up, you can try running the refrigerator on a warmer temperature setting, minimizing the number of times you open the door or unplugging the unit to allow the frost to melt.
	The ambient temperature is too low.	
	The door is being opened too frequently.	
The appliance makes too much noise.	The rattling noise may come from the flow of the refrigerant, which is normal. As each cycle ends, you may hear gurgling sounds caused by the flow of refrigerant in the appliance.	It is normal that as each cooling cycle ends, you may hearing ratting or gurgling sounds caused by the flow of refrigerant in the appliance. The high efficiency compressor may make a pulsating or high pitched sound.
	Contraction and expansion of the inside walls may cause popping and cracking noises.	Some popping or cracking noises are normal. They are caused by expansion and contraction of the inside walls due to temperature changes.
	The unit is not level or is touching another appliance.	Check to make sure the cooler is level and that it is non in contact with another appliance or furniture.
The door will not close properly.	The appliance is not level.	Make sure the appliance is on a level surface.
	The door gasket is not installed correctly.	Make sure the door gasket is properly installed.
	The gasket is dirty.	Clean the door gasket.
	The shelves are out of position.	Install the shelves correctly.

Limited Warranty

TO OBTAIN SERVICE UNDER WARRANTY OR FOR ANY SERVICE RELATED QUESTIONS
United States Customers please call: 1-888-880-8368 or contact us at: zephyronline.com/contact
Canada Customers please call: 1-888-812-8311 or email: ven-tech@broan.com

Zephyr Ventilation, LLC (referred to herein as "we" or "us") warrants to the original owner (referred to herein as "you" or "your") of Zephyr products (the "Products") that such Products will be free from defects in materials or workmanship as follows:

Parts and Labor Warranty

Subject to the exclusions and limitations set forth in this Limited Warranty, we will provide, free of charge, replacement Products or parts, and the labor cost associated with repairing the Products or part that fails due to defects in materials or workmanship during the applicable warranty period. We may, at our sole discretion, repair or replace any part before we elect to replace the Products. The applicable warranty period is:

- **Residential applications in the United States and Canada (excluding Québec):** Two (2) years from the date of original retail purchase.
- **Commercial applications*:** One (1) year from the date of original purchase.
- **Consumer purchases in Québec:** Six (6) years from the date of delivery as required by applicable law.

Compressor Parts Warranty

Subject to the exclusions and limitations set forth in this Limited Warranty, we will provide, free of charge, a replacement compressor for a compressor that fails due to defects in materials or workmanship during the applicable warranty period. The applicable warranty period is:

- **Residential applications in the United States and Canada (excluding Québec):** Five (5) years from the date of original retail purchase.
- **Commercial applications*:** One (1) year from the date of original purchase.
- **Consumer purchases in Québec:** Six (6) years from the date of delivery as required by applicable law.

Condenser Cleaning: Condenser coils must be cleaned regularly and adequate airflow must be maintained around the Products. Failures or damage caused by dirty condenser coils, restricted airflow, improper maintenance, or misuse are not covered under this warranty.

* Commercial use includes, but is not limited to, use in restaurants, bars, hotels, offices, break rooms, institutional facilities, or any use other than normal residential use.

To Obtain Service Under This Limited Warranty:

To qualify for warranty service, you must: (a) notify us at www.zephyronline.com/contact within **sixty (60) days** after discovering the defect; (b) provide the Products model number and serial number; and (c) describe the nature of the defect in the Products or part.

At the time of your warranty claim, you must provide proof of purchase and evidence of the original purchase date. If we determine that an exclusion under this Limited Warranty applies, or if you fail to provide the documentation required to obtain warranty service, you will be responsible for all costs associated with the claim, including shipping, travel, labor, and service charges. Any repair or replacement performed under this Limited Warranty does not extend, renew, or restart the original warranty period.

Warranty Exclusions

This Limited Warranty covers only the repair or replacement, at our sole option, of defective Products or parts during the applicable warranty period. For consumers in Québec, this Limited Warranty is provided in addition to any mandatory legal warranties and remedies available under Québec law. Except as otherwise required by applicable law, this Limited Warranty does not cover any other costs, losses, damages, or expenses relating to the Products, including, but not limited to:

(a) normal maintenance, cleaning, and service of the Products, and consumable items such as filters or descaler solutions; (b) any Products or part that has been subjected to shipping damage, misuse, abuse, negligence, accident, improper storage, improper handling, improper maintenance, improper repair, alteration, or installation not performed in accordance with the Products installation instructions and applicable codes; (c) use of the Products for governmental, commercial (where sold for residential use), or other purposes inconsistent with its intended use; (d) normal wear and tear, including deterioration of finishes, discoloration, or damage caused by improper maintenance or the use of corrosive, abrasive, or harsh cleaning products, pads, or oven cleaners; (e) chips, dents, scratches, cracks, or other cosmetic damage resulting from abuse, misuse, improper handling, or installation; (f) service visits to instruct you on the proper use, operation, or maintenance of the Products; (g) damage resulting from accident, fire, flood, water damage, power surges, acts of God, or other events beyond our reasonable control; (h) custom installations, modifications, or alterations that impair access to, operation of, or serviceability of the Products; (i) damage to personal property, loss of food, loss of income, loss of business, or other incidental or consequential damages; (j) mineral scale buildup, lime deposits, water quality issues, corrosion, or damage resulting from untreated water conditions; (k) product failures, damage, or performance issues resulting from operating the Products outside the ambient temperature range specified in the product documentation; (l) failures, damage, or reduced performance caused by dirty condenser coils, restricted airflow, failure to maintain required clearances, or other improper maintenance. If you are located outside our authorized service area, additional charges may apply, including shipping charges and technician travel costs associated with inspection, repair, removal, reinstallation, or service of the Products. Except where prohibited by applicable law, after the applicable labor warranty period has expired, you are responsible for all labor costs associated with warranty service. To be eligible for warranty coverage, the Products must be installed in accordance with the installation instructions and applicable local codes and regulations. Installation must be performed by a qualified installer where required by law or by the Products instructions.

Limitations of Warranty: OUR OBLIGATION TO REPAIR OR REPLACE, AT OUR OPTION, SHALL BE YOUR SOLE AND EXCLUSIVE REMEDY UNDER THIS WARRANTY. EXCEPT AS REQUIRED BY APPLICABLE LAW, WE SHALL NOT BE LIABLE FOR INCIDENTAL, CONSEQUENTIAL OR SPECIAL DAMAGES ARISING OUT OF OR IN CONNECTION WITH THE USE OR PERFORMANCE OF THE PRODUCTS. THE EXPRESS WARRANTIES IN THE PRECEDING SECTION ARE EXCLUSIVE AND IN LIEU OF ALL OTHER EXPRESS WARRANTIES. WE HEREBY DISCLAIM AND EXCLUDE ALL OTHER EXPRESS WARRANTIES FOR THE PRODUCTS, AND DISCLAIM AND EXCLUDE ALL WARRANTIES IMPLIED BY LAW, INCLUDING THOSE OF MERCHANTABILITY AND FITNESS FOR A PARTICULAR PURPOSE, TO THE MAXIMUM EXTENT PERMITTED BY APPLICABLE LAW. Some states or provinces do not allow limitations on the duration of an implied warranty or the exclusion or limitation of incidental or consequential damages, so the above limitations or exclusions may not apply to you. To the extent that applicable law prohibits the exclusion of implied warranties, the duration of any applicable implied warranty shall be limited to the applicable warranty period set forth in this Limited Warranty, if permitted by applicable law. For consumers in Québec, this Limited Warranty is provided in addition to any mandatory legal warranties and remedies available under applicable Québec law. Nothing in this Limited Warranty shall exclude, restrict, or modify any rights or remedies that cannot be excluded, restricted, or modified under applicable law. Any oral or written description of the Products is for the sole purpose of identifying the Products and shall not be construed as an express warranty. Prior to using, implementing, or permitting use of the Products, you shall determine the suitability of the Products for the intended use and shall assume all risk and liability whatsoever in connection with such determination. We reserve the right to use new, refurbished, reconditioned, or functionally equivalent parts or Products as warranty replacements. This Limited Warranty is not transferable from the original purchaser except where prohibited by applicable law and applies only to Products originally installed in the United States or Canada. This Limited Warranty applies only to the original retail purchaser unless otherwise required by applicable law.

Please check our website for any additional product information, www.zephyronline.com
For warranty support, contact us at www.zephyronline.com/contact

Product Registration

Don't Forget to Register your Zephyr Presrv™ Cooler

Congratulations on your Presrv™ purchase! Please take a moment to register your new cooler.

Why is it important?

Prompt registration helps in more ways than one:

- Ensures warranty coverage should you need service
- Ownership verification for insurance purposes
- Notification of product changes or recalls

How about a review?

While you're at it, leave a review to let us know how much you love your cooler.

Register
store.zephyronline.com/registerproduct

Review
qrs.ly/c7ea9sj

Search your Presrv™ model number in the top navigation bar

ZEPHYR

zephyronline.com | 2277 Harbor Bay Pkwy. | Alameda, CA 94520

ZEPHYR

WWW.ZEPHYRONLINE.COM

PRW24C02DPG

Refroidisseur à vin Presrv™ à deux zones, prêt à recevoir un panneau

EN Use, Care, and Installation Guide

FR Guide d'utilisation, d'entretien et d'installation

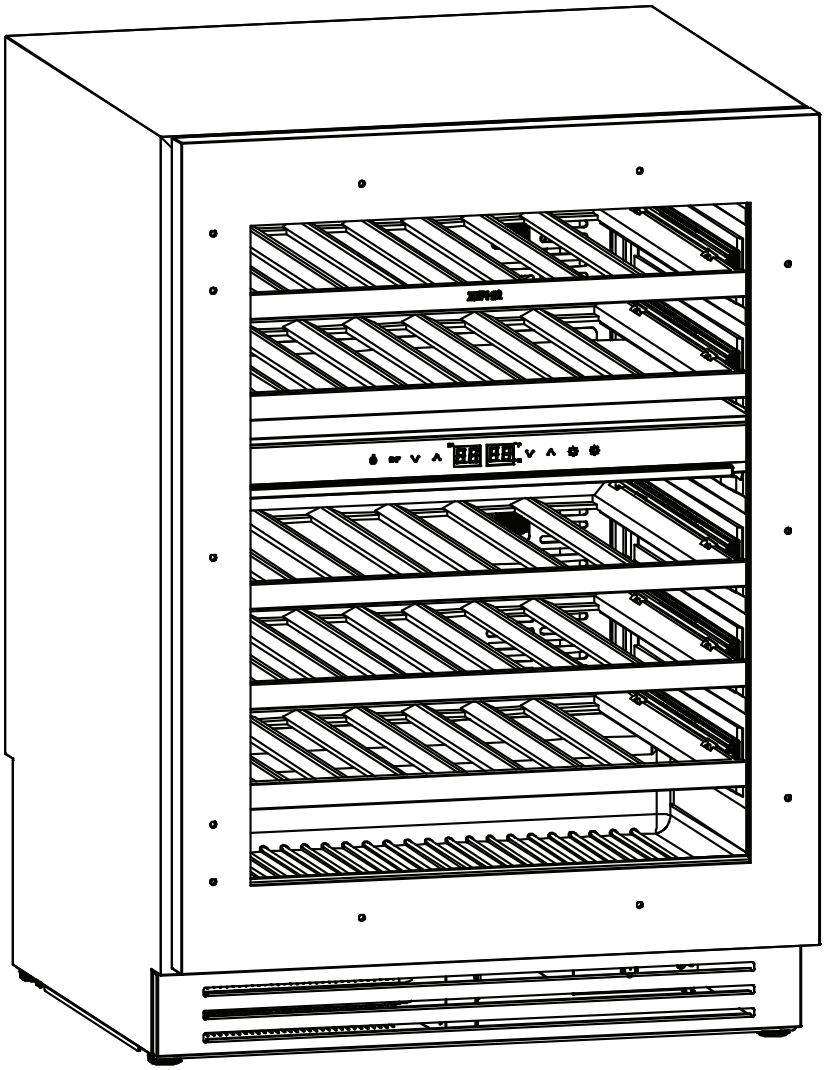

C US

C US

Commercial Certified

ENERGY STAR

K

SEP26.0201

Table des matières

Page
Consignes de sécurité **4-9**
Types d'avertissements de sécurité 4
Sécurité générale 4-5
Avant d'utiliser votre appareil 6
Installation de votre appareil 6
Attention 6
Raccordement électrique 7
Mise au rebut de l'ancien appareil 7
Sécurité commerciale 8
Entretien et réparation 9
Réparation des composants 9
Étiquetage 9
Conservez ces instructions 9
Introduction **10**
Liste du matériel **11**
Caractéristiques du produit **12-14**
Aperçu du produit 12
Rangement intérieur 12
Identification des pièces 13
Dimensions 13
Dimensions du panneau de recouvrement 14
Instructions d'installation **15-23**
Exigences relatives aux dégagements d'installation 15
Filtre au charbon actif 16
Installation du panneau de recouvrement 16
Installation de la poignée 17
Inversion du sens d'ouverture de la porte de votre appareil 18-19
Réglage de la charnière articulée 20
Installation du support antibasculement 21
Plinthe magnétique 22
Installation des tablettes coulissantes en bois 23
Retrait des tablettes coulissantes en bois 23
Utilisation de votre appareil **24-26**
Utilisation du panneau de commande 24
Éclairage intérieur 25
Luminosité de l'affichage 25
Alarme de porte ouverte 25
Mode démonstration 25
Mode Sabbat 26
Alarme de température 26
Dégivrage 26
Entretien et maintenance **27-28**
Bruits normaux 27
Nettoyage de l'appareil 27
Panne de courant 28
Déplacement de votre refroidisseur à vins 28
Conseils d'économie d'énergie 28
Dépannage **29-30**
Garantie limitée **31**
Enregistrement du produit **32**

Consignes de sécurité

Votre sécurité et celle des autres sont très importantes.
De nombreux messages de sécurité importants sont fournis dans ce manuel pour votre appareil. Veuillez toujours lire et respecter tous les messages de sécurité.

Ceci est le symbole d'alerte de sécurité. Ce symbole vous avertit des dangers potentiels pouvant entraîner des blessures graves ou la mort. Tous les messages de sécurité seront précédés du symbole d'alerte de sécurité ainsi que des mentions « DANGER », « AVERTISSEMENT » ou « ATTENTION ».

DANGER

Danger signifie que le non-respect de cet énoncé de sécurité peut entraîner des blessures graves ou la mort.

AVERTISSEMENT

Avertissement signifie que le non-respect de cet énoncé de sécurité peut entraîner des dommages importants au produit, des blessures graves ou la mort.

ATTENTION

Attention signifie que le non-respect de cet énoncé de sécurité peut entraîner des blessures mineures ou modérées, ou des dommages matériels ou à l'équipement.

Sécurité générale

DANGER

Lors de l'utilisation d'un appareil électrique, des précautions de base doivent toujours être respectées afin de réduire les risques d'incendie, de choc électrique et de blessures.

AVERTISSEMENT

Afin de réduire les risques d'incendie, de choc électrique ou de blessure, débranchez l'appareil de la source d'alimentation électrique avant d'effectuer tout entretien ou toute réparation.

CAUTION

Réfrigérant inflammable utilisé! Lors de la manipulation, du déplacement ou de l'utilisation du réfrigérateur, veillez à ne pas endommager les conduites de réfrigérant ni à accroître le risque de fuite.

AVERTISSEMENT

N'endommagez pas le circuit de réfrigération.

AVERTISSEMENT

N'utilisez pas d'appareils électriques à l'intérieur des compartiments de rangement de l'appareil, sauf s'il s'agit d'appareils du type recommandé par le fabricant.

- Utilisez cet appareil uniquement de la manière décrite dans le présent manuel. Toute autre utilisation non recommandée peut entraîner un incendie, un choc électrique ou des blessures.
- Cet appareil n'est pas destiné à être utilisé par de jeunes enfants ou des personnes ayant des capacités physiques, sensorielles ou mentales réduites, à moins qu'elles ne soient adéquatement surveillées par une personne responsable afin de s'assurer qu'elles peuvent l'utiliser en toute sécurité.
- Les jeunes enfants doivent être surveillés afin de s'assurer qu'ils ne jouent jamais avec l'appareil.
- Afin de vous protéger contre les risques de choc électrique, N'IMMERGEZ JAMAIS l'appareil, le cordon d'alimentation ou la fiche dans l'eau et ne les exposez à aucun autre liquide.
- Débranchez l'appareil de la prise de courant lorsqu'il n'est pas utilisé, avant de le déplacer d'un endroit à un autre et avant de le nettoyer.
- Pour débrancher l'appareil, saisissez la fiche et retirez-la de la prise murale. Ne tirez jamais sur le cordon d'alimentation.
- N'utilisez jamais l'appareil en présence de vapeurs explosives ou inflammables.
- Ne placez jamais l'appareil ni aucune de ses composantes à

Consignes de sécurité

Pour votre sécurité, veuillez lire attentivement toutes les instructions avant d'utiliser l'appareil.

proximité d'une flamme nue, d'un appareil de cuisson ou de toute autre source de chaleur.

- N'utilisez jamais l'appareil si le cordon d'alimentation ou la fiche est endommagé, si l'appareil présente une défaillance ou s'il a été échappé ou endommagé de quelque façon que ce soit.
- L'utilisation d'accessoires non recommandés par le fabricant peut présenter un danger.
- N'utilisez jamais l'appareil si son boîtier est retiré ou endommagé.
- Un mauvais contact entre la prise de courant c.a. (réceptacle) et la fiche peut provoquer une surchauffe et déformer la fiche. Communiquez avec un électricien qualifié pour remplacer toute prise desserrée ou usée.
- Placez l'appareil à l'abri de la lumière directe du soleil et loin des sources de chaleur (cuisinière, appareil de chauffage, radiateur, etc.).
- Cet appareil est exempt de CFC et de HFC et contient de faibles quantités d'isobutane (R600a), un réfrigérant respectueux de l'environnement.
- Lors de l'installation de l'appareil, vous devez vous assurer que le circuit de réfrigération n'est pas endommagé. Toutefois, s'il devait être endommagé, évitez toute proximité avec des flammes nues ou des sources de chaleur de quelque nature que ce soit. La pièce dans laquelle se trouve l'appareil doit être adéquatement ventilée conformément aux codes provinciaux et locaux applicables.
- N'utilisez jamais un appareil dont le circuit de réfrigération est endommagé.
- Assurez-vous que les ouvertures de ventilation d'un appareil encastré ne sont jamais obstruées ni couvertes.
- Aucune responsabilité ne sera assumée pour les dommages résultant d'une mauvaise utilisation de l'appareil ou de réparations effectuées par une personne non qualifiée. Dans ce cas, ni la garantie ni toute autre réclamation en responsabilité ne s'appliqueront.

AVERTISSEMENT

N'utilisez jamais un autre appareil électrique à l'intérieur de cet appareil.

- N'essayez jamais de réparer ou de remplacer une pièce de votre appareil, sauf si cela est expressément recommandé dans le présent manuel. Toute autre intervention doit être confiée à un technicien qualifié.
- Remettez en place tous les panneaux d'accès avant de faire fonctionner l'appareil.
- Utilisez deux personnes ou plus pour déplacer et installer l'appareil. Le non-respect de cette consigne peut entraîner des blessures au dos ou d'autres blessures.
- Vérifiez que le câblage ne sera pas exposé à l'usure, à la corrosion, à une pression excessive, aux vibrations, aux arêtes vives ou à tout autre facteur environnemental défavorable. Cette vérification doit également tenir compte des effets du vieillissement ainsi que des vibrations continues provenant de sources telles que les compresseurs ou les ventilateurs.
- Ne nettoyez jamais les pièces de l'appareil avec des liquides inflammables. Les vapeurs dégagées peuvent créer un risque d'incendie ou d'explosion. Ne rangez et n'utilisez jamais d'essence ni d'autres vapeurs ou liquides inflammables à proximité de cet appareil ou de tout autre appareil. Les vapeurs peuvent créer un risque d'incendie ou d'explosion.
- N'utilisez aucun moyen pour accélérer le processus de dégivrage ou pour nettoyer l'appareil autre que ceux recommandés par le fabricant.
- Ne percez pas et ne brûlez pas l'appareil.
- Sachez que les réfrigérants peuvent être inodores.
- Ne branchez ni ne débranchez jamais la fiche électrique avec les mains mouillées.
- Il est recommandé de prévoir un circuit électrique distinct réservé uniquement à votre appareil. Utilisez des prises de courant qui ne peuvent pas être mises hors tension au moyen d'un interrupteur ou d'une chaînette de commande.

AVERTISSEMENT

- Risque d'incendie et présence de matières inflammables. Prenez les précautions nécessaires pour éviter tout incendie causé par l'inflammation de matières inflammables.
- Lors du positionnement de l'appareil, assurez-vous que le cordon d'alimentation n'est ni coincé ni endommagé.
- Ne placez pas de prises multiples portatives ni de blocs d'alimentation portatifs à l'arrière de l'appareil.

Consignes de sécurité

Pour votre sécurité, veuillez lire attentivement toutes les instructions avant d'utiliser l'appareil.

Avant d'utiliser votre appareil

- Retirez tout le matériel d'emballage extérieur et intérieur.
- Avant de brancher l'appareil à la source d'alimentation électrique, laissez-le en position verticale pendant environ 2 heures. Cela réduira le risque de défaillance du système de refroidissement causée par la manipulation durant le transport.
- Nettoyez les surfaces intérieures avec de l'eau tiède à l'aide d'un chiffon doux.

Installation de votre appareil

AVERTISSEMENT

Ne rangez pas et n'installez pas l'appareil à l'extérieur.

- Les appareils sont conçus pour une installation encastrée ou autonome.
- Placez votre appareil sur un plancher suffisamment solide pour supporter son poids lorsqu'il est entièrement chargé. Pour mettre l'appareil de niveau, réglez les quatre (4) pieds de nivellement jusqu'à ce qu'il soit parfaitement de niveau.
- Installez l'appareil à l'abri de la lumière directe du soleil et loin des sources de chaleur (cuisinière, appareil de chauffage, radiateur, etc.). L'exposition directe au soleil peut altérer le revêtement acrylique et les sources de chaleur peuvent augmenter la consommation d'énergie. Des températures ambiantes excessivement froides peuvent également nuire au bon fonctionnement de l'appareil.
- L'appareil doit être entreposé dans une pièce exempte de sources d'inflammation en fonctionnement continu (par exemple, des flammes nues, un appareil à gaz en marche ou un appareil de chauffage électrique en fonctionnement).
- L'appareil doit être entreposé dans un endroit bien ventilé dont la superficie correspond aux exigences de fonctionnement spécifiées. Il doit également être entreposé de manière à prévenir tout dommage mécanique.
- Ne placez jamais l'appareil dans un endroit humide.

AVERTISSEMENT

Veillez à ce qu'aucune obstruction ne bloque les ouvertures de ventilation de l'appareil ou de l'enceinte dans laquelle il est encastré.

- Branchez l'appareil à une prise électrique exclusive et facilement accessible.
- Toute question concernant l'alimentation électrique ou le raccordement électrique doit être adressée à un électricien qualifié ou à un centre de service autorisé.
- La grille de ventilation avant de l'appareil ne doit jamais être couverte ni obstruée de quelque façon que ce soit.
- L'appareil doit être installé conformément à tous les codes provinciaux et locaux applicables en matière d'électricité.
- Utilisez deux personnes ou plus pour déplacer et installer le refroidisseur. Le non-respect de cette consigne peut entraîner des blessures au dos ou d'autres blessures.
- L'efficacité de refroidissement du refroidisseur peut être réduite si la circulation d'air est restreinte en raison d'un compartiment entièrement chargé.

Attention

- Ne surchargez jamais le compartiment.
- N'ouvrez la porte que lorsque nécessaire.
- Ne recouvrez jamais les tablettes d'une feuille d'aluminium ou de tout autre matériau susceptible d'empêcher la circulation de l'air.
- Ne rangez pas dans cet appareil de substances explosives, telles que des bombes aérosol contenant un gaz propulseur inflammable.
- Si l'appareil doit demeurer inutilisé pendant une longue période, il est recommandé de le débrancher et, après l'avoir soigneusement nettoyé, de laisser la porte légèrement entrouverte afin de permettre à l'air de circuler à l'intérieur du compartiment et ainsi éviter la formation de condensation, de moisissures ou d'odeurs.

AVERTISSEMENT

Avertissement de la Proposition 65 pour les résidents de la Californie : Ce produit peut vous exposer à des substances chimiques, notamment le phtalate de di(2-éthylhexyle) (DEHP), reconnu par l'État de la Californie comme pouvant causer le cancer ainsi que des anomalies congénitales ou d'autres effets nocifs sur la reproduction. Pour plus de renseignements, visitez le site www.P65Warnings.ca.gov.

Consignes de sécurité

Pour votre sécurité, veuillez lire attentivement toutes les instructions avant d'utiliser l'appareil.

Raccordement électrique

AVERTISSEMENT

Une utilisation inadéquate de la fiche avec mise à la terre peut entraîner un risque de choc électrique. Si le cordon d'alimentation est endommagé, il doit être remplacé par le fabricant, son agent de service ou une personne qualifiée afin d'éviter tout danger.

Consultez un électricien qualifié ou un agent de service si les instructions de mise à la terre ne sont pas entièrement comprises ou en cas de doute quant à la mise à la terre adéquate de l'appareil.

Vérifiez que la tension indiquée sur le produit correspond à votre tension d'alimentation.

Cet appareil doit être correctement mis à la terre pour votre sécurité. Le cordon d'alimentation de cet appareil est muni d'une fiche à trois broches compatible avec les prises murales standard à trois alvéoles afin de réduire les risques de choc électrique.

Ne coupez ni ne retirez en aucun cas la troisième broche de mise à la terre du cordon d'alimentation fourni. Pour votre sécurité personnelle, cet appareil doit être correctement mis à la terre.

Faites vérifier la prise murale et le circuit par un électricien qualifié afin de vous assurer que la prise est correctement mise à la terre. Si vous avez une prise murale standard à deux alvéoles, il vous incombe de la faire remplacer par une prise murale à trois alvéoles correctement mise à la terre.

Afin de prévenir tout risque de blessure accidentelle, le cordon doit être fixé derrière l'appareil et ne doit pas être laissé exposé ou pendant.

L'appareil doit toujours être branché dans sa propre prise électrique individuelle dont la tension correspond à celle indiquée sur la plaque signalétique de l'appareil. Cela permet d'obtenir un rendement optimal et d'éviter de surcharger les circuits électriques, ce qui pourrait entraîner un risque d'incendie par surchauffe. Ne débranchez jamais l'appareil en tirant sur le cordon d'alimentation. Saisissez toujours fermement la fiche et tirez-la directement hors de la prise. Réparez ou remplacez immédiatement tout cordon d'alimentation effiloché ou endommagé. N'utilisez jamais un cordon qui présente des fissures ou des signes d'usure sur toute sa longueur ou à ses extrémités. Lors du déplacement de l'appareil, prenez soin de ne pas endommager le cordon d'alimentation.

N'utilisez jamais votre appareil avec une rallonge, à moins que celle-ci n'ait été vérifiée et testée par un technicien qualifié ou un agent de service. La rallonge doit être homologuée UL/CUL, munie de trois conducteurs avec mise à la terre, et comporter une fiche et une prise avec mise à la terre. Elle doit avoir une tension nominale de 115 volts et une intensité minimale de 10 ampères. N'utilisez pas d'adaptateurs sans mise à la terre (à deux broches).

Mise au rebut de l'ancien appareil

Éliminez correctement l'emballage et l'appareil conformément aux réglementations fédérales ou locales. Les équipements de réfrigération doivent être éliminés de manière appropriée afin de protéger l'environnement. Cela s'applique à votre ancien appareil ainsi qu'à votre nouvel appareil une fois arrivé à la fin de sa durée de vie.

AVERTISSEMENT

Veuillez vous assurer que les appareils usagés sont rendus inutilisables avant leur mise au rebut en retirant la fiche, en coupant le câble d'alimentation et en enlevant ou détruisant tout mécanisme de verrouillage ou boulon. Vous éviterez ainsi que des enfants ne s'enferment à l'intérieur de l'appareil en jouant (risque de suffocation) ou ne mettent leur vie en danger d'une autre manière.

- Avant la mise hors service, le technicien doit bien connaître l'équipement. Les réfrigérants doivent être récupérés de façon sécuritaire, et un échantillon peut être requis pour analyse avant leur réutilisation. L'alimentation électrique doit être disponible avant l'intervention.
- L'appareil ne doit pas être jeté avec les ordures ménagères.
- Le circuit de refroidissement, notamment l'échangeur thermique à l'arrière ou au bas de l'unité, ne doit pas être endommagé.
- Ce produit doit être apporté à un point de collecte pour le recyclage des équipements électriques et électroniques. Une élimination adéquate contribue à protéger l'environnement, tandis qu'une mauvaise élimination peut nuire à la santé et à l'environnement. Pour plus d'information, communiquez avec votre municipalité ou votre service local de gestion des déchets.

Consignes de sécurité

Pour votre sécurité, veuillez lire attentivement toutes les instructions avant d'utiliser l'appareil.

Un tableau présentant les conditions de température ambiante et d'humidité relative selon les différentes classes climatiques est présenté ci-dessous :

Classe climatique	Température à bulbe sec (°C)	Humidité relative	Point de rosée (°C)	Masse de vapeur d'eau dans l'air sec (g/kg)
0	20	50	9.3	7.3
1	16	80	12.6	9.1
8	23.9	55	14.3	10.2
2	22	65	15.2	10.8
3	25	60	16.7	12.0
4	30	55	20.0	14.8
6	27	70	21.1	15.8
5	40	40	23.9	18.8
7	35	75	30.0	27.3

REMARQUE : La masse de vapeur d'eau dans l'air sec est l'un des principaux facteurs influençant le rendement et la consommation d'énergie des armoires. Par conséquent, l'ordre des classes climatiques dans le tableau est basé sur la colonne de la masse de vapeur d'eau dans l'air sec. Voir également l'annexe B pour comparer les conditions de laboratoire et celles en magasin.
REMARQUE : Les classes climatiques applicables à cet appareil sont 5 ou 7, mais la température ambiante maximale atteinte lors des essais du produit était de 43 °C.

Sécurité commerciale

- L'appareil doit être installé conformément à la norme de sécurité pour les systèmes de réfrigération ANSI/ASHRAE 15.
- Si l'appareil doit être réparé, des composants du même modèle doivent être utilisés.

AVERTISSEMENT

Risque d'incendie et de matières inflammables. Prenez toutes les précautions nécessaires pour éviter de provoquer un incendie en enflammant des matières inflammables.

Tout le personnel d'entretien ainsi que toute personne travaillant dans la zone doivent être informés de la nature des travaux. Les travaux dans des espaces confinés doivent être évités.

Si des travaux à chaud sont réalisés sur l'équipement frigorifique ou ses composants, un équipement d'extinction approprié doit être disponible à proximité (extincteur à poudre chimique ou au CO_2).

Toute personne intervenant sur un circuit frigorifique doit détenir un certificat valide délivré par un organisme accrédité, attestant de sa compétence à manipuler les réfrigérants en toute sécurité.

L'entretien doit être effectué conformément aux recommandations du fabricant. Toute maintenance nécessitant plusieurs intervenants doit être réalisée sous la supervision d'une personne compétente en réfrigérants inflammables.

Aucune source d'inflammation ne doit être utilisée lors de travaux impliquant des tuyauteries exposées. Toutes les sources potentielles (y compris le tabagisme) doivent être maintenues à distance. La zone doit être inspectée au préalable afin d'éliminer tout risque d'inflammation et des panneaux « Interdiction de fumer » doivent être affichés.

Vérification de la présence de réfrigérant : La zone doit être contrôlée avant et pendant les travaux à l'aide d'un détecteur approprié, sans étincelles et adapté aux réfrigérants utilisés.

Avant d'ouvrir le système ou d'effectuer des travaux à chaud, assurez-vous que la zone est ouverte ou bien ventilée. Une ventilation adéquate doit être maintenue afin de disperser tout réfrigérant libéré, idéalement vers l'extérieur.

Détection des réfrigérants inflammables : N'utilisez jamais de source d'inflammation pour détecter les fuites. Les détecteurs à flamme nue (ex. lampe halogène) sont interdits.

Consignes de sécurité

Pour votre sécurité, veuillez lire attentivement toutes les instructions avant d'utiliser l'appareil.

Entretien

Les vérifications suivantes doivent être effectuées pour les installations utilisant des réfrigérants inflammables :

1. La charge réelle de réfrigérant est conforme à la taille de la pièce dans laquelle les composants contenant le réfrigérant sont installés.
2. Les systèmes de ventilation et les sorties fonctionnent correctement et ne sont pas obstrués.
3. Si un circuit frigorifique indirect est utilisé, le circuit secondaire doit être vérifié pour détecter la présence de réfrigérant.
4. Les marquages sur l'équipement demeurent visibles et lisibles; tout marquage illisible doit être corrigé.
5. Les conduites ou composants frigorifiques sont installés de manière à ne pas être exposés à des substances susceptibles de les corroder, sauf s'ils sont fabriqués à partir de matériaux résistants à la corrosion ou adéquatement protégés.

Les vérifications de sécurité initiales doivent inclure :

1. S'assurer que les condensateurs sont déchargés, de manière sécuritaire, afin d'éviter tout risque d'étincelle.
2. S'assurer qu'aucun composant électrique sous tension ni câblage exposé n'est présent lors du chargement, de la récupération ou du purgeage du système.
3. Vérifier la continuité de la mise à la terre.

Réparation des composants

Lors des réparations de composants scellés, toutes les alimentations électriques doivent être déconnectées de l'équipement avant de retirer les couvercles ou protections. Si une alimentation électrique est nécessaire pendant l'entretien, un dispositif de détection de fuites fonctionnant en continu doit être installé au point le plus critique afin de signaler tout danger potentiel.

Une attention particulière doit être portée afin que toute intervention sur les composants électriques n'altère pas le niveau de protection de l'appareil. Cela inclut les dommages aux câbles, un nombre excessif de connexions, des bornes non conformes aux spécifications d'origine, des joints endommagés ou un mauvais montage des presse-étoupes.

Assurez-vous que l'appareil est solidement installé et que les joints ou matériaux d'étanchéité ne sont pas dégradés au point de ne plus prévenir l'infiltration d'atmosphères inflammables. Les pièces de rechange doivent être conformes aux spécifications du fabricant.

N'appliquez aucune charge inductive ou capacitive permanente au circuit sans vous assurer qu'elle respecte les limites de tension et de courant de l'équipement.

Seuls les composants intrinsèquement sûrs peuvent être manipulés sous tension en présence d'une atmosphère inflammable. L'équipement d'essai doit être correctement homologué.

Remplacez uniquement les composants par des pièces spécifiées par le fabricant. L'utilisation d'autres pièces peut entraîner l'inflammation du réfrigérant en cas de fuite.

Étiquetage

L'équipement doit être muni d'une étiquette indiquant qu'il a été mis hors service et vidé de tout réfrigérant. L'étiquette doit être datée et signée. Pour les appareils contenant des réfrigérants inflammables, assurez-vous que l'équipement comporte des étiquettes indiquant la présence de réfrigérant inflammable.

Conserver ces instructions

Si vous éprouvez des problèmes, consultez la section Dépannage à la fin de ce manuel. Elle présente les causes de problèmes de fonctionnement mineurs que vous pouvez corriger vous-même.

Introduction

Merci d'avoir acheté votre refroidisseur à vins Zephyr. Zephyr se consacre à la conception de produits de qualité supérieure dotés de caractéristiques distinctives qui contribuent à améliorer votre style de vie. Pour obtenir plus de renseignements sur votre produit et découvrir les autres produits Zephyr, veuillez visiter le site **www.zephyronline.com**.

Le présent manuel contient des renseignements importants concernant l'installation, l'utilisation et l'entretien appropriés de votre refroidisseur à vins. En suivant les instructions de ce manuel, vous contribuerez à assurer le rendement optimal et l'efficacité maximale de votre appareil.

Pour vos dossiers

Veuillez inscrire ci-dessous le numéro de modèle et le numéro de série de votre appareil pour référence future. Ces deux numéros se trouvent sur la plaque signalétique située à l'arrière de l'appareil ainsi qu'à l'intérieur de celui-ci, dans la partie inférieure du compartiment. Ils sont requis pour obtenir un service sous garantie. Vous pouvez également agrafer votre preuve d'achat au présent manuel, puisqu'elle constitue la preuve de votre achat et pourrait être exigée pour toute réclamation au titre de la garantie.

No de modèle :

No de série :

Date d'achat :

Avant de communiquer avec le service à la clientèle, veuillez prendre les mesures suivantes :

Si vous avez reçu un produit endommagé, communiquez immédiatement avec le détaillant ou le concessionnaire qui vous a vendu le produit.

- Lisez attentivement et suivez les instructions du présent manuel afin de vous aider à installer, utiliser et entretenir votre refroidisseur à vins.
- Consultez la section Dépannage de ce manuel. Elle vous aidera à diagnostiquer et à résoudre les problèmes les plus courants.
- Visitez notre site Web au **www.zephyronline.com** pour télécharger des guides de produits, accéder à des ressources de dépannage supplémentaires et obtenir les renseignements les plus récents.
- Si vous avez besoin d'un service sous garantie, nos représentants du service à la clientèle se feront un plaisir de vous aider. Vous pouvez communiquer avec eux à partir de notre site Web à l'adresse **www.zephyronline.com/contact**.

Liste de matériel

Quantité	Pièce
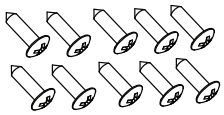	Vis autotaraudeuses (ST4 × 35)
	Vis de poignée de porte (M4 × 55)
	Rondelles plates (Φ4,3 × Φ8 × 0,5, M4)
	Rondelles à ressort (Φ4 × 1,1, M4)
	Couvercles décoratifs noirs
	Goupilles de verrouillage
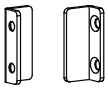	Supports antibasculement
	Ruban adhésif double face
	Vis autotaraudeuses (ST4 × 12)

Caractéristiques du produit

Aperçu du produit

Cet appareil doit être branché sur une prise électrique mise à la terre standard de 115/120 V c.a., 60 Hz.

DESCRIPTION DU PRODUIT	Refroidisseur à vin Presrv™ à deux zones, prêt à recevoir un panneau
MODÈLE	PRW24C02DPG
TENSION / FRÉQUENCE	115 V c.a. / 60 Hz
INTENSITÉ (A)	1,5 A
COULEUR	Caisson noir avec porte prête à recevoir un panneau noir
CAPACITÉ DE RANGEMENT*	(45) bouteilles de 750 ml
RÉFRIGÉRANT	R600a
PLAGE DE TEMPÉRATURE	38 °F à 65 °F
DIMENSIONS (H × L × P)	33 7/8 po × 23 7/8 po × 23 1/8 po
POIDS BRUT (lb)	141lb
POIDS NET (lb)	127.9lb
CAPACITÉ DE CHARGE – TABLETTE COULISSANTE EN BOIS (lb)	44lb
FILTRE AU CHARBON ACTIF DE REMPLACEMENT	Z0F-C004 (un dans chaque zone)
ISOLANT POUR PANNEAU PLEIN EN OPTION	PRINS24CSA

* La capacité de rangement est calculée en fonction de bouteilles de vin de style Bordeaux standard de 750 ml.

Rangement intérieur

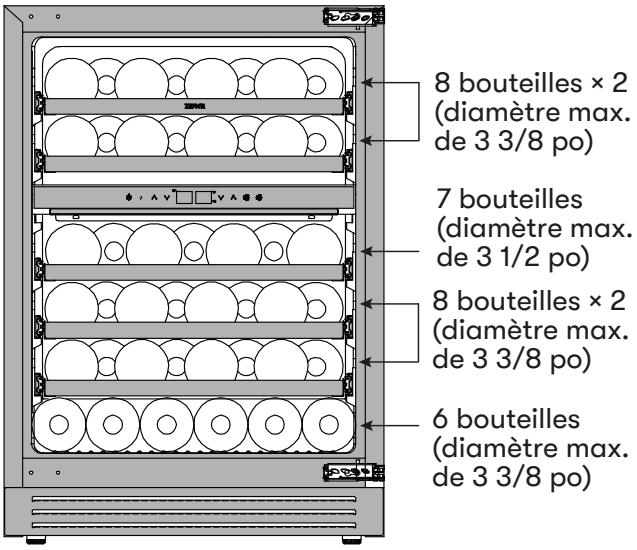

45 bouteilles

Caractéristiques du produit

Identification des pièces

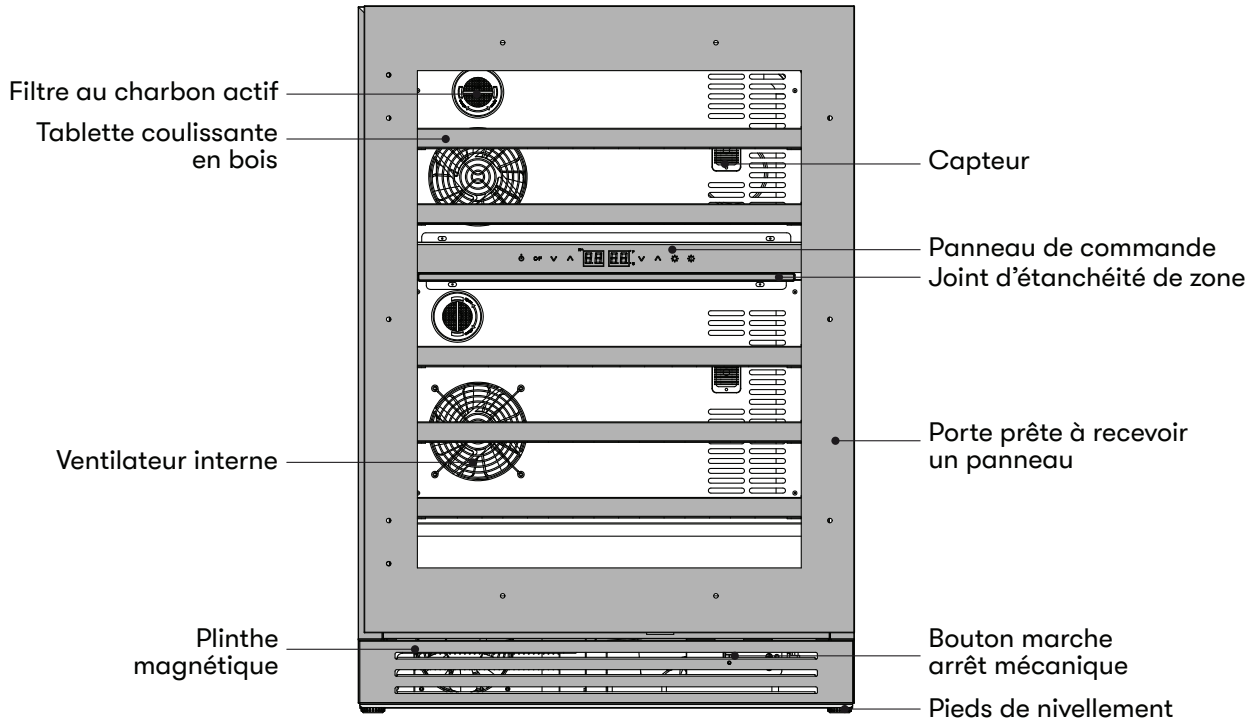

Dimensions

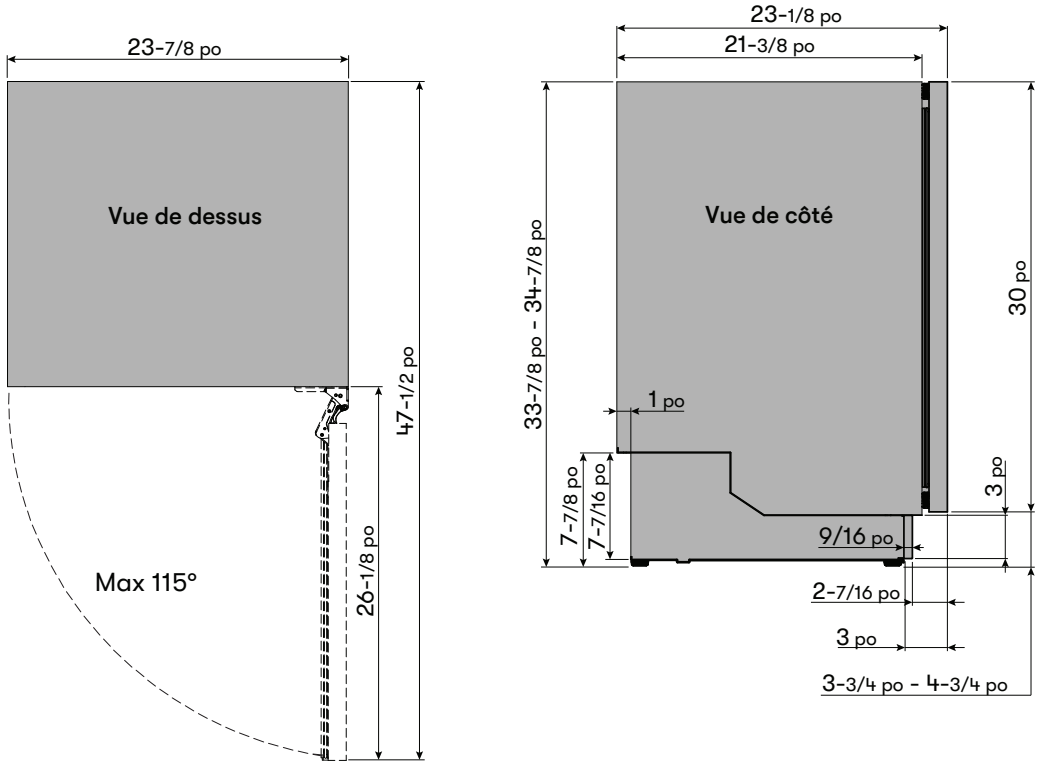

Caractéristiques du produit

Dimensions du panneau de recouvrement

PANNEAU DE RECOUVREMENT PLEIN

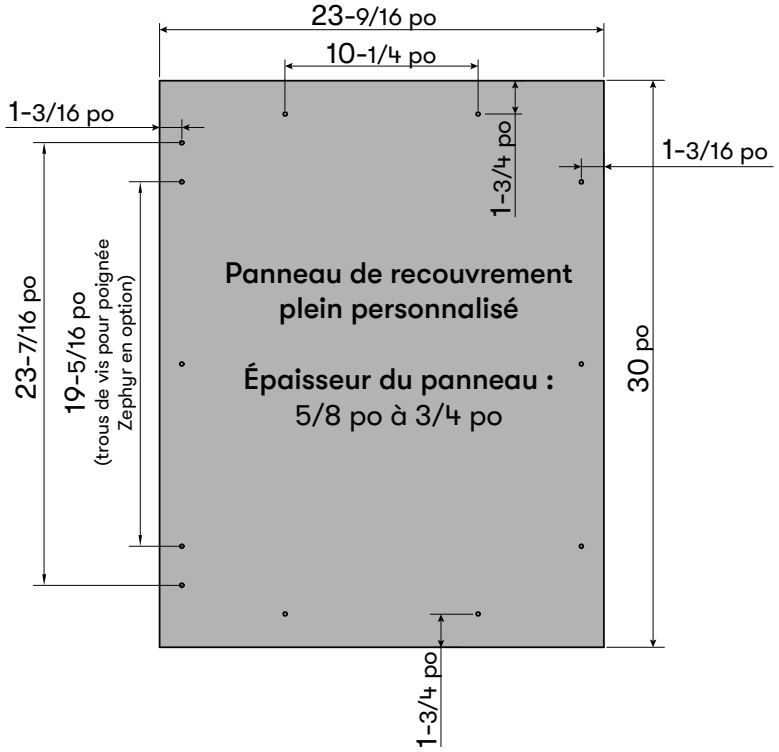

PANNEAU DE RECOUVREMENT ENCADRÉ

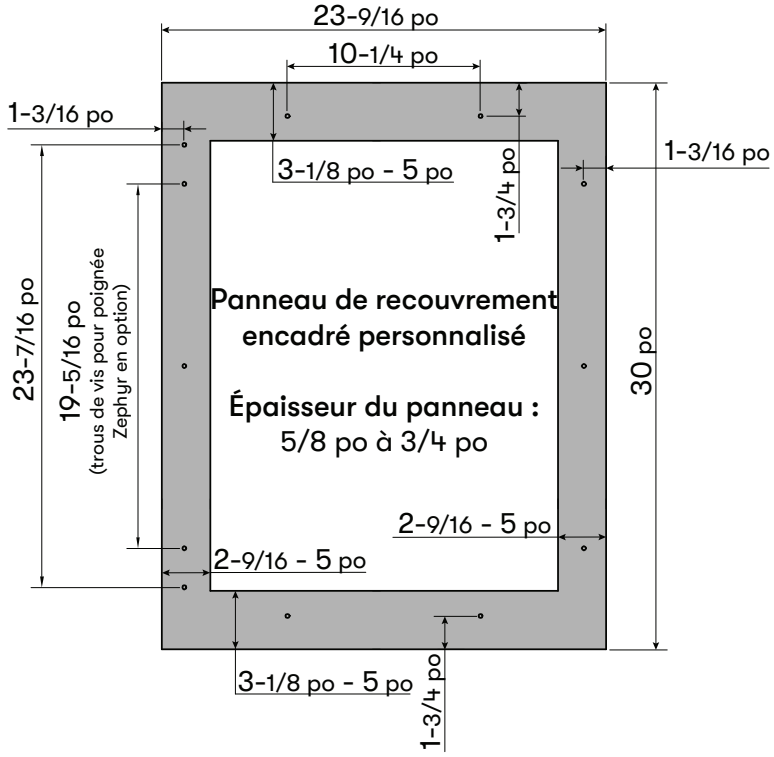

REMARQUE : Le poids maximal permis pour les panneaux de recouvrement est de 22 lb.

REMARQUE : Le panneau de recouvrement plein personnalisé nécessite l'utilisation de l'isolant PRINS24CSA.

Exigences relatives aux dégagements d'installation

Lors de l'installation du refroidisseur à vins sous un comptoir, respectez les dimensions de dégagement recommandées illustrées dans le schéma.

- Si le refroidisseur est installé à égalité avec le devant des armoires, un dégagement supplémentaire de 1/8 po en hauteur sera requis.
- Afin de permettre le dégagement adéquat de la fiche électrique, prévoyez un espace libre d'au moins 1 po à l'arrière de l'appareil, comme indiqué dans le schéma.
- Une installation adjacente à un mur nécessite un dégagement minimal de 2 1/4 po pour la porte afin de permettre l'utilisation de la poignée Zephyr lorsque les charnières articulées ont été réglées pour limiter l'ouverture de la porte à 90°. Si les charnières n'ont pas été réglées, un dégagement minimal de 8 po pour la porte est requis. Si une poignée personnalisée est utilisée, les dégagements requis devront être déterminés en fonction des dimensions de la poignée choisie.
- L'ouverture de l'armoire doit offrir une largeur minimale de 24 po et une hauteur minimale de 34 po afin d'accueillir le refroidisseur à vins.
- Le cordon d'alimentation est situé à l'arrière droit de l'appareil et mesure 72 po, ce qui permet plusieurs options d'emplacement de prise électrique.
- Lorsque vous êtes prêt à installer l'appareil, vous devez régler les pieds de nivellement afin de mettre le refroidisseur à vins parfaitement de niveau.
- Ce réfrigérateur peut être entièrement encastré dans des armoires et ne nécessite aucun dégagement supplémentaire autre que ceux indiqués ci-dessous.
- L'installation doit permettre de tirer l'appareil vers l'avant pour faciliter l'entretien ou les réparations, au besoin.
- **IMPORTANT :** Les plinthes personnalisées, les garnitures, les armoires, les revêtements de sol ou tout autre élément décoratif d'installation ne doivent pas empêcher l'accès pour l'entretien ou le retrait de l'appareil. Toute plinthe ou tout panneau installé devant la zone de ventilation doit être amovible afin de permettre les futurs travaux d'entretien et de réparation.

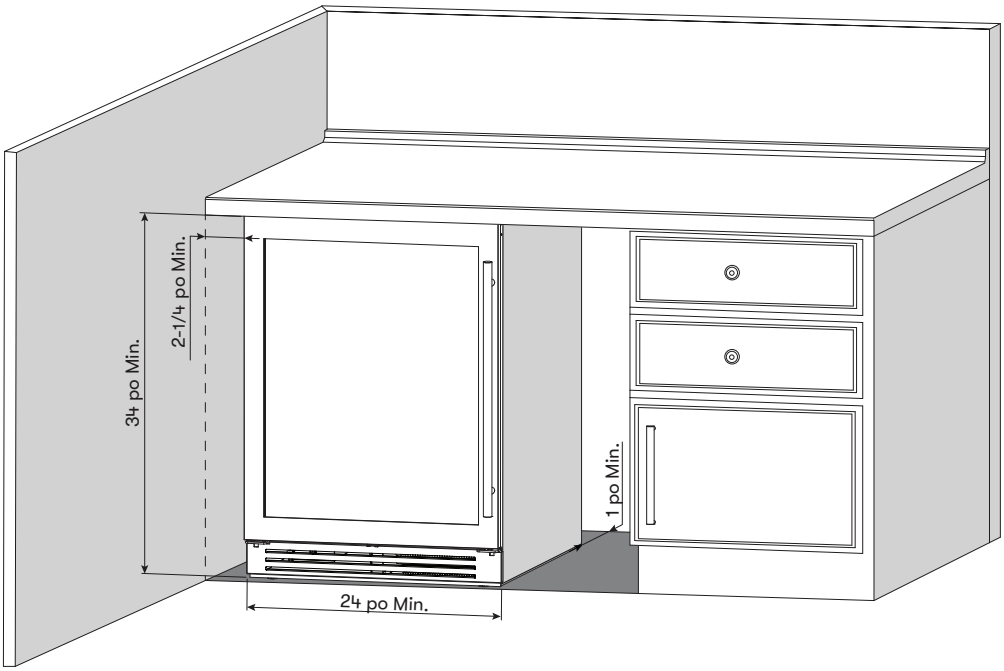

Instructions d'installation

Filtre au charbon actif

Un filtre au charbon actif intégré protège vos boissons en agissant comme une barrière naturelle contre les odeurs indésirables.Le filtre au charbon actif doit être remplacé tous les 3 à 6 mois, selon le niveau d'exposition de l'appareil aux odeurs. Si l'appareil est installé dans une cuisine, il est recommandé de remplacer le filtre tous les trois mois. Cet appareil est équipé de deux filtres au charbon actif.

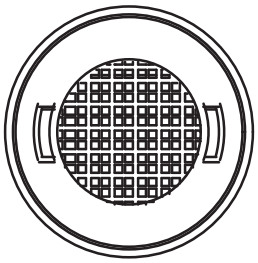

Pour retirer le filtre au charbon actif, tournez-le dans le sens inverse des aiguilles d'une montre afin de le déverrouiller du panneau arrière.

No de pièce du filtre au charbon actif de remplacement : Z0F-C004

Installation du panneau de recouvrement

Pour installer le panneau de recouvrement sur la porte, veuillez suivre les instructions ci-dessous. Assurez-vous que les vis de toute poignée fournie par le client sont installées à fleur à l'arrière du panneau de recouvrement afin d'éviter que les têtes de vis n'interfèrent avec la hotte. Reportez-vous à la page des dimensions afin de vous assurer que les mesures sont conformes avant de procéder à l'installation.

1. Ouvrez la porte. Retirez temporairement le joint d'étanchéité de la porte afin d'accéder aux dix (10) trous destinés à la fixation du panneau de recouvrement. Il y a deux (2) trous sur les côtés supérieur et inférieur de la porte, ainsi que trois (3) ou cinq (5) trous sur les côtés gauche et droit, selon l'emplacement de la poignée. Le côté où se trouve la poignée comporte cinq (5) trous.
2. Ouvrez le sachet de quincaillerie contenant les dix (10) vis autotaraudeuses (ST4 × 35) destinées à l'installation du panneau de recouvrement.
3. Maintenez fermement le panneau de recouvrement contre la porte à l'aide de serre-joints à barre, puis vissez les vis autotaraudeuses dans le panneau. Répétez cette opération pour chaque vis jusqu'à ce que le panneau de recouvrement soit solidement fixé.
4. Remettez le joint d'étanchéité en place et fermez la porte.

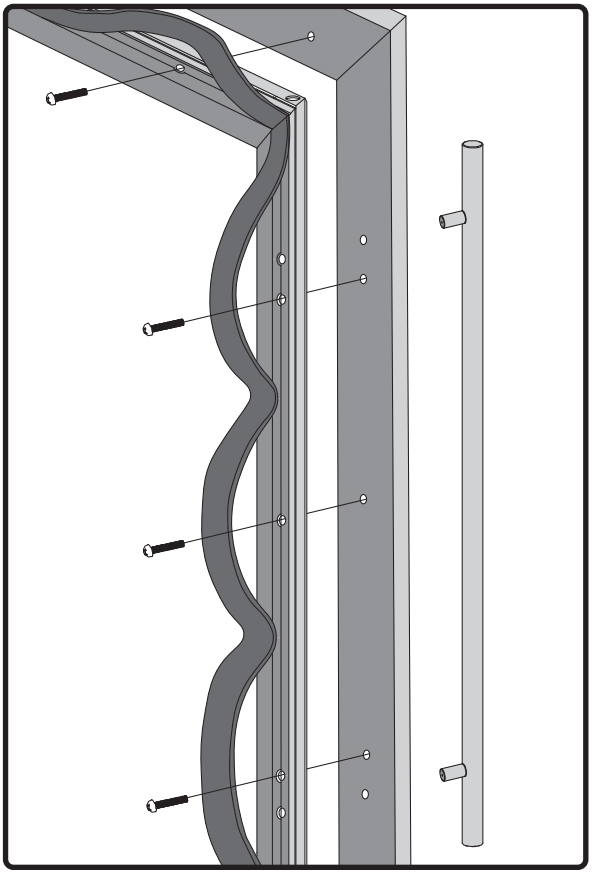

Installation de la poignée

Si vous souhaitez installer des poignées contemporaines ou Pro Zephyr offertes en option, veuillez suivre les instructions ci-dessous.

1. Vérifiez si le panneau de recouvrement a déjà été installé sur l'appareil. Dans le cas contraire, reportez-vous à la page 16 pour installer le panneau de recouvrement sur la porte.
2. Écartez le joint d'étanchéité de la porte. Sous le joint, vous trouverez deux trous prévus pour l'installation de la poignée. Marquez l'emplacement des trous de fixation de la poignée sur le panneau de recouvrement.
3. Retirez le panneau de recouvrement de la porte. À l'aide d'un foret de 3/16 po, percez les trous destinés aux vis de la poignée.
4. Réinstallez le panneau de recouvrement sur la porte.
5. Fixez solidement la poignée, comme illustré, à l'aide de deux (2) vis mécaniques M4 × 55, de rondelles à ressort et de rondelles plates.

REMARQUE : Si vous utilisez une poignée personnalisée, installez-la sur le panneau de recouvrement à l'emplacement souhaité à l'aide de fixations à tête fraisée avant d'installer le panneau de recouvrement sur la porte.

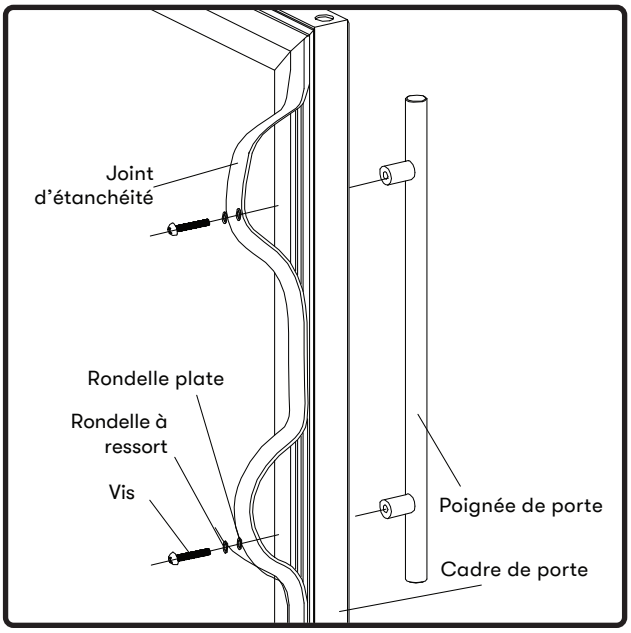

Poignées contemporaines Zephyr Presrv

No de pièce : PRHAN-C101	Couleur : Acier inoxydable
No de pièce : PRHAN-C102	Couleur : Or brossé
No de pièce : PRHAN-C104	Couleur : Noir mat

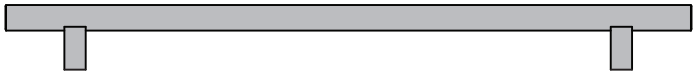

Poignée professionnelle Presrv Pro de Zephyr

No de pièce : PRHAN-C001	Couleur : Acier inoxydable
No de pièce : PRHAN-C003	Couleur : Or brossé
No de pièce : PRHAN-C004	Couleur : Noir mat

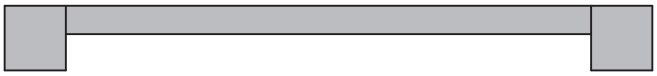

Instructions d'installation

Inversion du sens d'ouverture de la porte de votre appareil

Si vous souhaitez inverser le sens d'ouverture de la porte, veuillez suivre les instructions ci-dessous. L'inversion sécuritaire du sens d'ouverture de la porte de votre appareil nécessite au moins deux personnes.

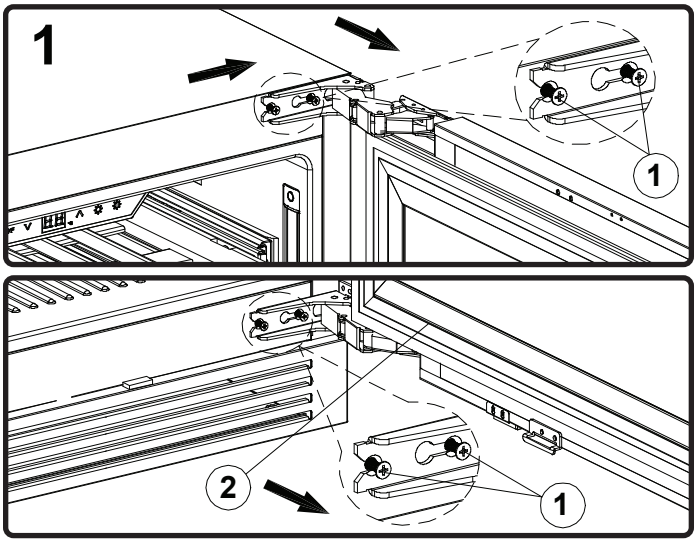

1. Ouvrez la porte et desserrez les deux (2) vis de charnière (1) des charnières articulées supérieure et inférieure fixées au caisson. Une fois les vis desserrées, retirez la porte (2) en la faisant glisser pour l'éloigner du caisson, puis soulevez-la pour la dégager.

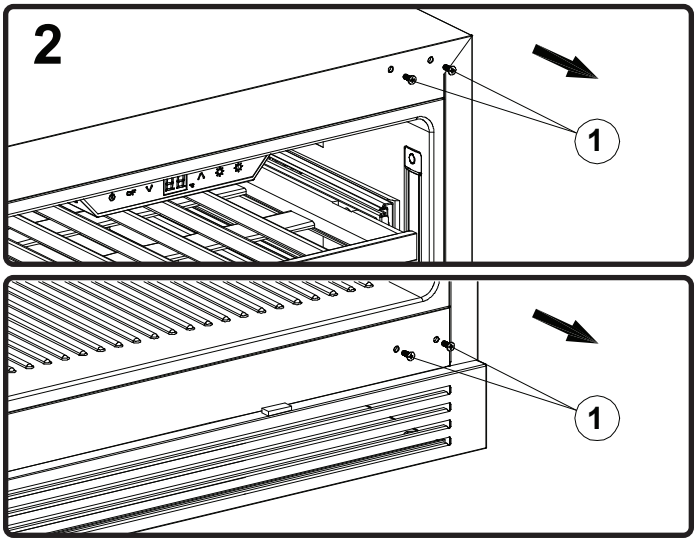

2. Retirez les deux (2) vis de charnière (1) des points de fixation supérieur et inférieur situés sur le caisson.

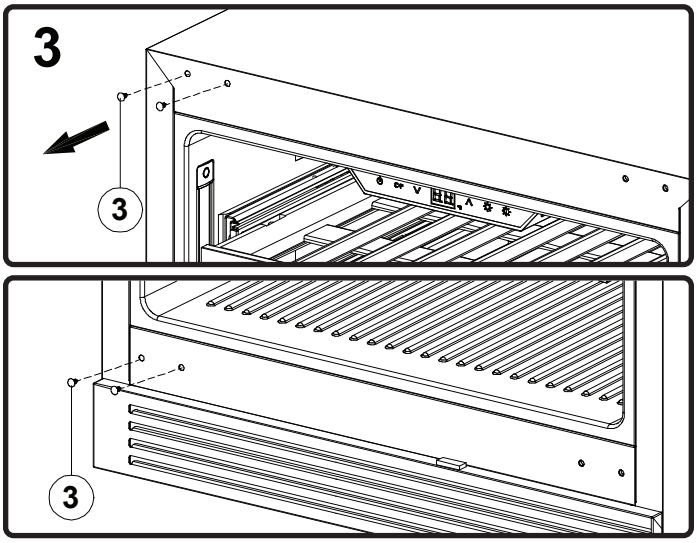

3. Retirez les deux (2) capuchons décoratifs noirs (3) situés aux coins supérieur et inférieur gauches du caisson. Installez ensuite les capuchons décoratifs noirs du côté droit.

Inversion du sens d'ouverture de la porte de votre appareil

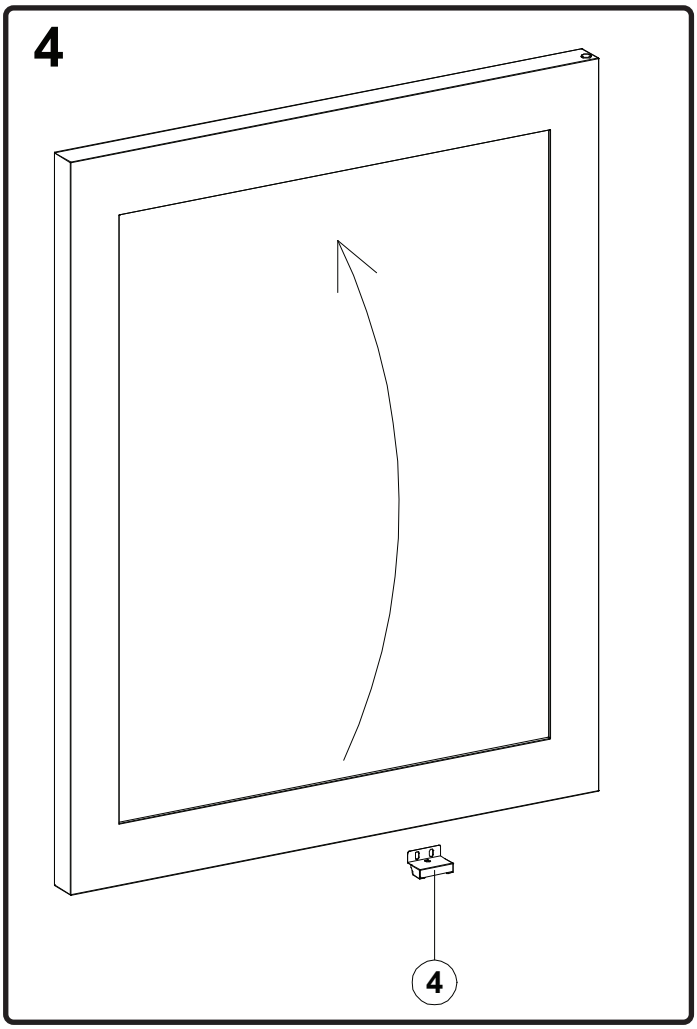

4. À partir de la partie inférieure de la porte, retirez l'aimant de porte (4) en dévissant les deux (2) vis. Réinstallez l'aimant de porte à l'extrémité opposée de la porte.

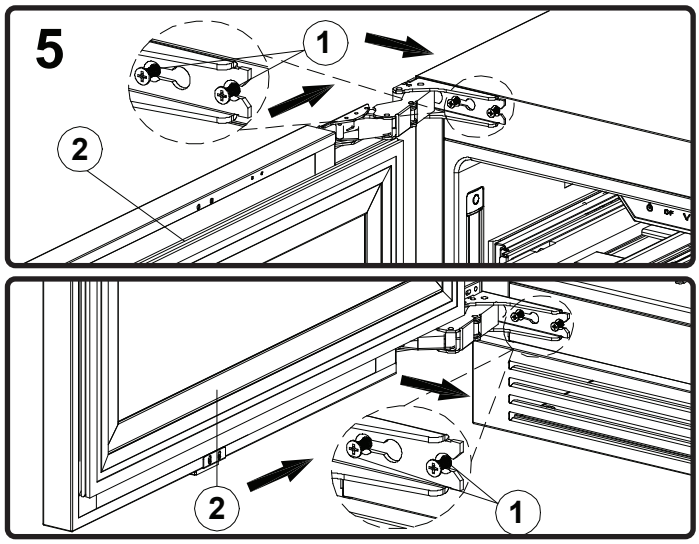

5. Installez les deux (2) vis de charnière (1) aux emplacements supérieur et inférieur situés du côté gauche du caisson. Ne les serrez pas complètement. Installez la porte (2) en plaçant les charnières articulées contre les vis, puis en la faisant glisser pour la maintenir temporairement en place. Une fois la porte correctement alignée, serrez complètement toutes les vis de charnière.

Instructions d'installation

Réglage de la charnière articulée

L'angle d'ouverture de la porte, assuré par les charnières articulées du refroidisseur à vins, peut être réduit de l'angle par défaut de 115° à 90°. Cette configuration est recommandée lorsque l'espace d'installation est restreint afin d'éviter que la porte n'entre en contact avec les murs ou les armoires adjacents.

Pour régler les charnières articulées, ouvrez la porte et insérez les goupilles de verrouillage dans les emplacements prévus à cet effet. Installez une (1) goupille de verrouillage par charnière articulée.

REMARQUE : Les goupilles de verrouillage doivent être installées dans les charnières articulées avant l'installation du refroidisseur à vins.

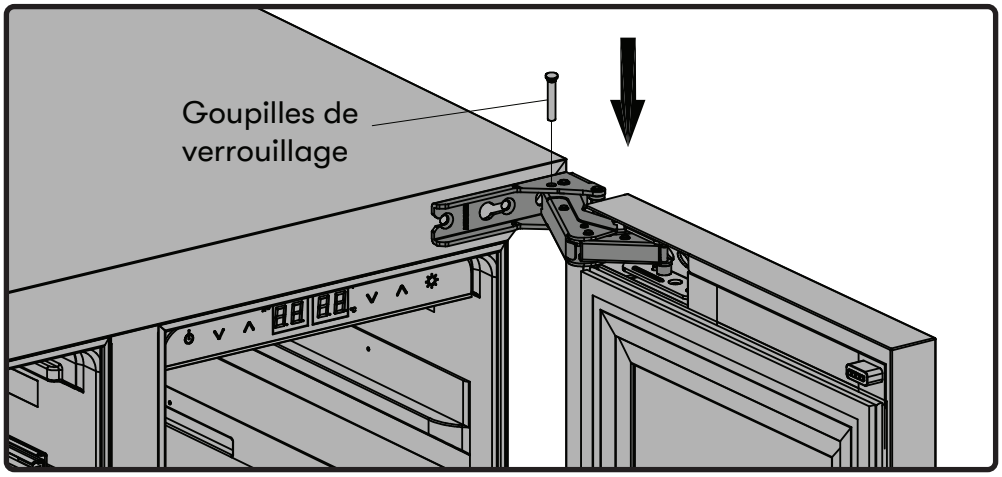

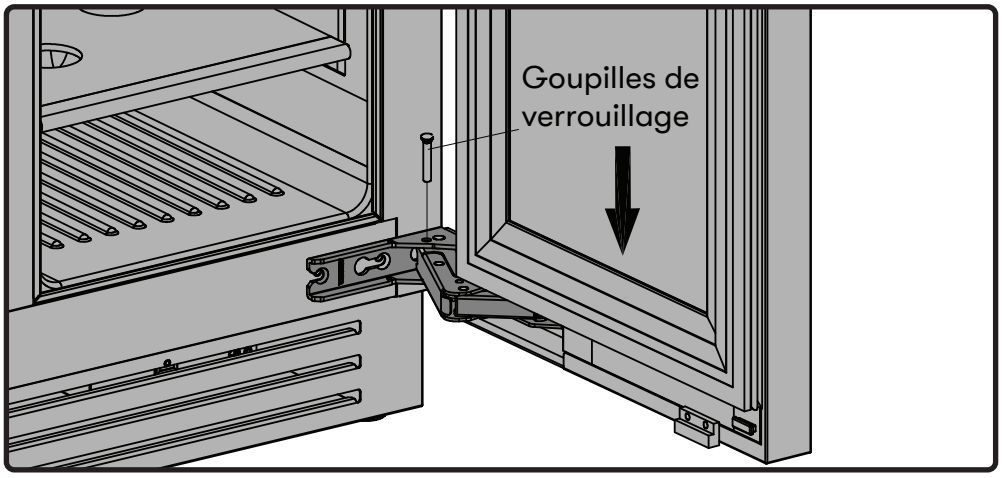

Installation du support antibasculement

Pour installer le support antibasculement, veuillez suivre les instructions ci-dessous. Le support antibasculement empêche le refroidisseur de basculer, de se déplacer latéralement ainsi que de bouger vers l'avant ou vers l'arrière. Il permet ainsi à l'appareil de demeurer bien en place afin que le panneau de recouvrement reste correctement aligné avec les portes des armoires. Deux supports antibasculement et du ruban adhésif double face sont fournis pour permettre l'installation de chaque côté du refroidisseur.

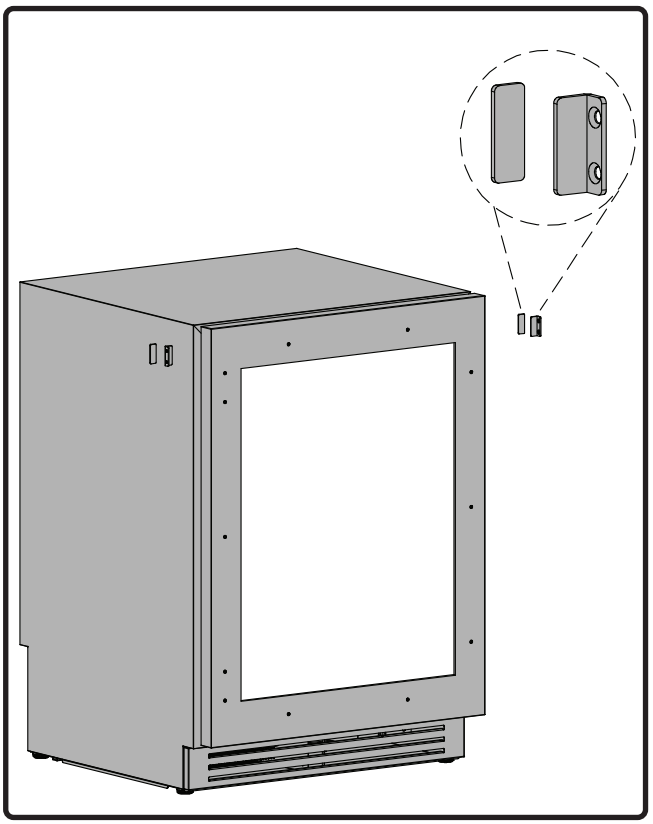

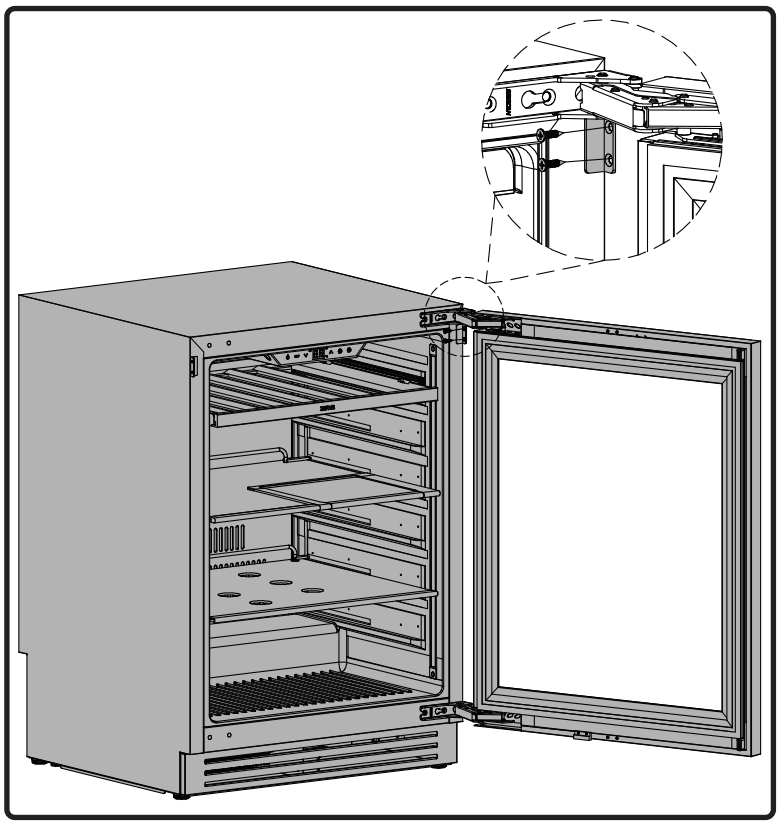

1. Retirez la pellicule protectrice d'un côté du ruban adhésif double face.
2. Collez le côté adhésif exposé du ruban sur le support antibasculement.
3. Retirez la pellicule protectrice de l'autre côté du ruban. Ouvrez la porte du refroidisseur et fixez fermement le ruban adhésif double face à l'avant du caisson du refroidisseur. Répétez cette étape pour l'autre support.
4. Glissez l'appareil dans l'ouverture de l'armoire. Fixez chaque support antibasculement à l'armoire adjacente à l'aide de deux (2) vis autotaraudeuses ST4 × 12 par support, soit un total de quatre (4) vis.

Instructions d'installation

Plinthe magnétique

Le refroidisseur à vins comprend une plinthe magnétique noire qui peut être retirée en la tirant vers vous.

Pour réinstaller la plinthe, positionnez-la près de l'avant de l'appareil. Les aimants la maintiendront automatiquement en place.

REMARQUE : Si une plinthe personnalisée est utilisée, une ouverture minimale de 8,75 po^2 doit être maintenue afin d'assurer une circulation d'air adéquate.

Une fois la plinthe magnétique noire retirée, un bouton marche/arrêt mécanique devient visible dans la partie inférieure droite du refroidisseur à vins. Appuyez sur ce bouton pour mettre l'appareil sous tension ou hors tension.

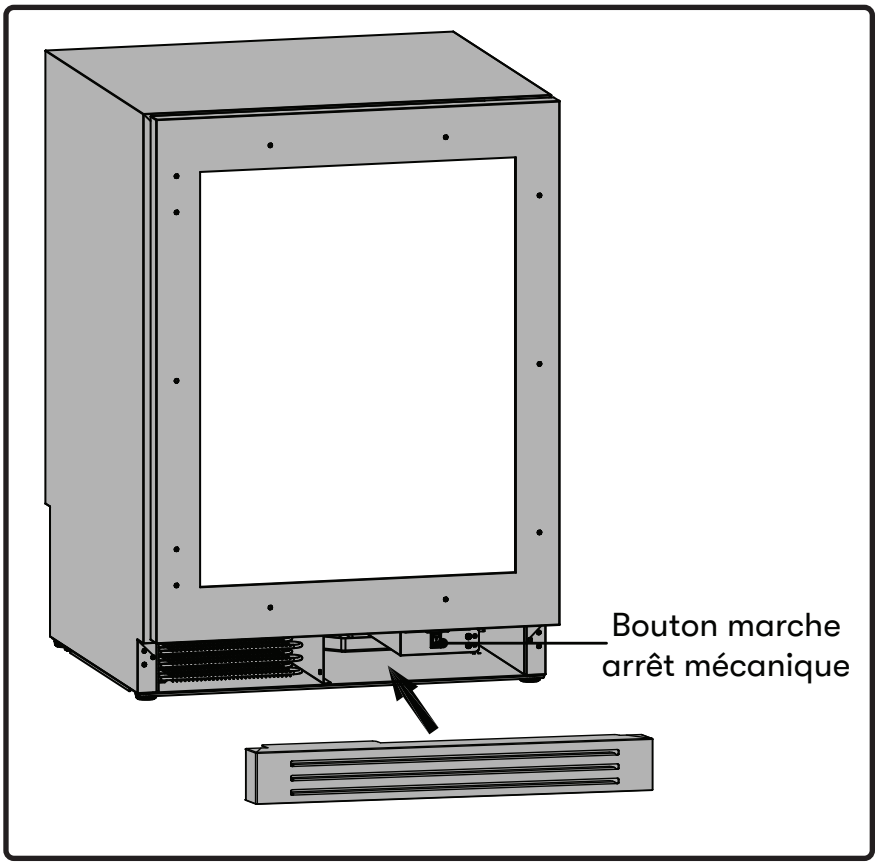

- Afin d'éviter d'endommager la porte ou le joint d'étanchéité de la porte, assurez-vous que la porte est ouverte à au moins 90° avant de retirer les tablettes du compartiment à rails.
- La porte s'ouvre jusqu'à un maximum de 115°. Une butée de porte située sur la charnière inférieure empêche toute ouverture au-delà de cet angle.
- Faites preuve de prudence lors de l'ouverture de la porte afin d'éviter d'endommager les armoires adjacentes.

Installation des tablettes coulissantes en bois

1. Ouvrez complètement la porte.
2. Alignez les encoches de la tablette avec les montants de rail situés des côtés droit et gauche.
3. Abaissez la tablette, puis poussez-la complètement vers l'intérieur jusqu'à ce qu'elle soit entièrement en place dans l'appareil et que vous puissiez fermer la porte.
4. La tablette doit coulisser facilement vers l'avant et vers l'arrière. Si ce n'est pas le cas, retirez-la et recommencez l'installation.

CONSEIL : Afin d'éviter d'endommager le joint d'étanchéité de la porte, assurez-vous d'ouvrir complètement la porte avant de tirer les tablettes hors de leurs rails.

Retrait des tablettes coulissantes en bois

1. Ouvrez complètement la porte.
2. Retirez tout le contenu se trouvant sur la tablette, le cas échéant.
3. Alignez les encoches de la tablette avec les montants de rail, comme illustré ci-dessous. Pour ce faire, vous devrez maintenir les deux rails tout en déplaçant la tablette afin d'aligner les montants avec les encoches situées de chaque côté de la tablette.
4. Soulevez la tablette de façon uniforme, puis tirez-la vers l'extérieur pour la retirer.

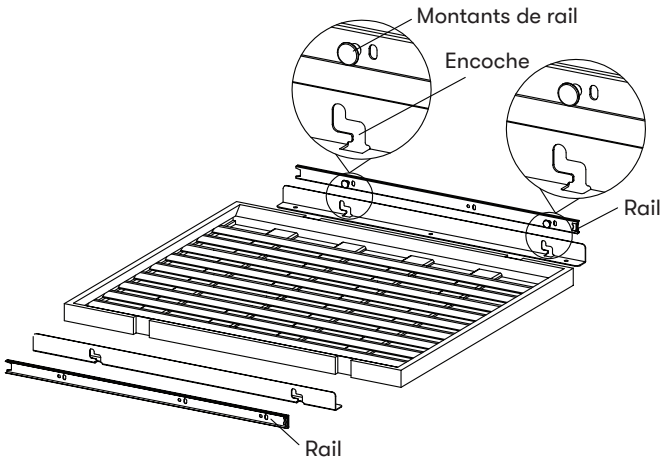

Utilisation de votre appareil

Si l'appareil est débranché, s'il y a une panne de courant ou s'il est mis hors tension, vous devez attendre de 3 à 5 minutes avant de le remettre en marche. Si vous tentez de le redémarrer avant la fin de ce délai, l'appareil pourrait ne pas démarrer et ne conservera pas le dernier réglage de température.

Utilisation du panneau de commande

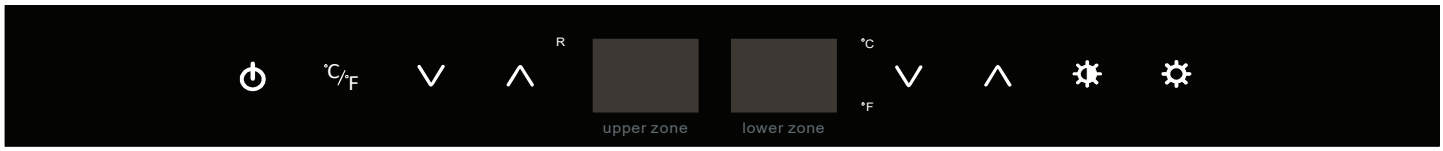

Ce refroidisseur à vins offre une plage de température de 38 °F à 65 °F.

Bouton marche/arrêt
Maintenez ce bouton enfoncé pendant trois (3) secondes pour mettre l'appareil sous tension ou hors tension. Lorsque l'appareil est en marche, le voyant R (« Compresseur en fonctionnement ») peut s'allumer pour indiquer que le compresseur interne est en marche. Après la mise hors tension de l'appareil, tous les voyants des boutons demeurent éteints. Dès qu'un bouton est touché, le bouton marche/arrêt s'allume pendant cinq (5) secondes.

Sélecteur °C/°F
Appuyez sur ce bouton pour changer l'unité de température affichée entre les degrés Fahrenheit (°F) et Celsius (°C).

Diminution de la température
Appuyez sur ce bouton pour diminuer la température par incréments de 1 degré. Maintenir ce bouton enfoncé permet de diminuer la température de façon continue. 34 °F est la température minimale pouvant être réglée sur cet appareil.

Augmentation de la température
Appuyez sur ce bouton pour augmenter la température par incréments de 1 degré. Maintenir ce bouton enfoncé permet d'augmenter la température de façon continue. 50 °F est la température maximale pouvant être réglée sur cet appareil.

Luminosité de l'éclairage
Appuyez sur ce bouton pour faire défiler les différents niveaux de luminosité de l'éclairage intérieur. La luminosité passe successivement de L0 à L1, L2, L3 et L4, puis revient de L4 à L0. Lorsque le réglage est à L0, l'éclairage ne s'allume pas, que la porte soit ouverte ou fermée.

Éclairage intérieur
Appuyez sur ce bouton pour faire défiler les différents réglages de couleur de l'éclairage intérieur. Trois couleurs sont offertes : Blanc nuage, Bleu profond, Ambre

REMARQUE : Le refroidisseur à vins est doté d'une fonction de mémorisation. En cas de panne de courant, les réglages précédemment sélectionnés de température, de couleur d'éclairage et de luminosité seront conservés. Une fois l'alimentation rétablie, l'appareil reprendra automatiquement ces réglages.

Éclairage intérieur

Ce réfrigérateur est équipé d'un éclairage intérieur latéral pouvant être réglé sur les couleurs Blanc nuage, Bleu profond ou Ambre. Comme l'appareil est doté d'une porte en verre, l'intérieur demeure visible que la porte soit ouverte ou fermée.

Vous pouvez choisir d'afficher chacune des couleurs d'éclairage selon deux modes différents : le Mode affichage et le Mode automatique, en maintenant le bouton de réglage de la luminosité enfoncé pendant 3 secondes. Le Mode affichage est indiqué par « LN » à l'écran, tandis que le Mode automatique est indiqué par « LF ».

Mode automatique : LF

Les lumières intérieures s'allument chaque fois que la porte est ouverte et s'éteignent progressivement après sa fermeture. Il s'agit du mode d'éclairage par défaut. Cette fonction est commandée par un capteur situé sur la grille de ventilation avant, qui détecte si la porte est ouverte ou fermée.

Mode affichage : LN

Les lumières intérieures demeurent allumées que la porte soit ouverte ou fermée. Lorsque la porte est fermée, la luminosité correspond au niveau sélectionné par l'utilisateur. Lors de l'ouverture de la porte, l'éclairage passe automatiquement au niveau de luminosité maximal. Ce mode d'éclairage est activé par l'utilisateur et entraîne une consommation d'énergie plus élevée.

Luminosité de l'affichage

La luminosité des commandes peut être réglée en maintenant le bouton °C/°F enfoncé tout en appuyant sur le bouton de réglage de la luminosité. La luminosité augmente lorsque vous passez de b1 à b2, b3 et b4, puis revient directement de b4 à b1.
Maintenez le bouton Éclairage intérieur enfoncé pendant 3 secondes pour passer du mode « CF » au mode « CN ». Mode CF : l'afficheur indique « CF », ce qui signifie que les commandes restent allumées lorsque la porte est ouverte, puis s'éteignent graduellement après 15 secondes lorsque la porte est fermée. Mode CN : l'afficheur indique « CN », ce qui signifie que les commandes demeurent allumées en permanence, que la porte soit ouverte ou fermée.

Alarme de porte ouverte

Après 3 minutes lorsque la porte demeure ouverte, une alarme sonore retentit et l'afficheur clignote en indiquant « 00 ».

Mode démonstration

Dans ce mode, le compresseur et les ventilateurs ne fonctionnent jamais, mais toutes les autres fonctions demeurent activées. Lorsque le mode démonstration est activé, le voyant « R » clignote lentement pour indiquer que l'appareil est en mode démonstration.

Pour activer ou désactiver le mode démonstration, maintenez le bouton marche/arrêt enfoncé et appuyez deux fois sur le bouton de diminution de la température.

Utilisation de votre appareil

Mode Sabbat

Le mode Sabbat désactive les réponses du système aux actions initiées par l'utilisateur ainsi que toutes les fonctions externes, y compris l'éclairage, l'affichage et les alarmes sonores. L'appareil continue toutefois à maintenir les températures internes et les points de consigne programmés.

Pour activer ou désactiver le mode Sabbat, maintenez le bouton °C/°F enfoncé pendant 5 secondes. L'éclairage intérieur et l'affichage des commandes s'éteindront, à l'exception du bouton °C/°F, jusqu'à ce que l'utilisateur désactive le mode Sabbat.

Lors de l'activation ou de la désactivation du mode Sabbat, le réglage de l'éclairage intérieur revient automatiquement au Mode automatique.

REMARQUE : Bien que l'affichage ne soit pas visible, les réglages de température demeurent actifs et la température intérieure continue d'être maintenue. Le mode Sabbat restera activé jusqu'à ce qu'il soit désactivé par l'utilisateur.

Alarme de température

Si la température intérieure dépasse 73 °F (23 °C), l'indication « HI » s'affiche sur le panneau de commande de température et l'alarme de température retentit en continu après une heure. Cela indique que la température intérieure est trop élevée. Si la température intérieure descend sous 28 °F (-2 °C), l'indication « LO » s'affiche sur le panneau d'affichage de la température et l'alarme de température retentit en continu après 15 minutes. Cela indique que la température intérieure est trop basse. Si l'une ou l'autre de ces situations se produit, veuillez consulter la section Dépannage pour obtenir de l'aide.

Dégivrage

Le refroidisseur à vins est doté d'un système de dégivrage automatique. Toutefois, lorsque des températures plus froides sont sélectionnées, une certaine accumulation de givre peut se produire. De plus, plus le taux d'humidité ambiante est élevé, plus l'accumulation de givre peut être importante. Gardez la porte fermée autant que possible et évitez de l'ouvrir inutilement afin de réduire la formation de givre.

Si l'accumulation de givre empêche la porte de se fermer correctement, il peut être nécessaire de mettre l'appareil hors tension jusqu'à ce que le givre ait complètement fondu (ce qui peut prendre jusqu'à 24 heures). Utilisez une serviette douce et absorbante pour assécher l'intérieur de l'appareil.

AVERTISSEMENT

N'essayez jamais d'enlever le givre à l'aide d'un objet pointu ou tranchant.

Bruits normaux

Votre nouveau refroidisseur à vins peut produire des sons qui ne vous sont pas familiers. La plupart de ces nouveaux sons sont normaux. Les surfaces dures, comme les planchers ou les murs, peuvent amplifier les sons et les faire paraître plus forts qu'ils ne le sont réellement. Les descriptions suivantes expliquent les types de sons que vous pourriez entendre et leur origine possible.

- Des bruits de cliquetis peuvent provenir de la circulation du réfrigérant ou de la conduite d'eau.
- Les articles placés sur le dessus du refroidisseur à vins peuvent également produire des bruits.
- Le compresseur à haute efficacité peut émettre un son pulsatoire ou aigu.
- L'eau qui s'écoule de l'évaporateur vers le bac de récupération peut produire un bruit d'éclaboussement.
- À la fin de chaque cycle, vous pourriez entendre un gargouillement causé par la circulation du réfrigérant dans votre refroidisseur à vins.
- Vous pourriez également entendre l'air poussé à travers le condenseur par le ventilateur du condenseur.

Nettoyage de l'appareil

Un nettoyage périodique et un entretien adéquat contribueront à assurer l'efficacité, le rendement optimal et la longue durée de vie de l'appareil.

Nettoyage de l'intérieur

1. Débranchez l'alimentation électrique de l'appareil.
2. Ouvrez la porte et retirez le contenu ainsi que les tablettes.
3. À l'aide d'un chiffon propre, essuyez l'intérieur de l'appareil.
4. Remettez les tablettes et les boissons en place.
5. Rétablissez l'alimentation électrique de l'appareil.

Nettoyage de l'extérieur

La porte et le caisson peuvent être nettoyés avec une solution d'eau tiède et de détergent doux, par exemple deux (2) cuillères à soupe de bicarbonate de soude pour un (1) litre (1 pinte) d'eau. N'utilisez pas de nettoyants à base de solvants ni de produits abrasifs. Utilisez une éponge douce et rincez à l'eau propre. Essuyez ensuite avec un chiffon doux et propre afin d'éviter la formation de taches d'eau. Si le panneau de porte est en acier inoxydable, il peut se décolorer lorsqu'il est exposé au chlore gazeux et à l'humidité. Nettoyez les surfaces en acier inoxydable avec un chiffon humidifié d'une solution d'eau tiède et de détergent doux. N'utilisez jamais de produit nettoyant abrasif ou caustique.

Entretien et maintenance

Panne de courant

La plupart des pannes de courant sont rétablies en quelques heures et ne devraient pas affecter la température de votre appareil si vous réduisez au minimum le nombre d'ouvertures de la porte. Si la panne doit durer plus longtemps, prenez les mesures appropriées pour protéger le contenu de l'appareil.

Déplacement de votre refroidisseur à vins

- Retirez tous les articles de l'appareil.
- Fixez solidement tous les éléments amovibles (tablettes) à l'intérieur de l'appareil à l'aide de ruban adhésif.
- Vissez complètement les pieds de nivellement réglables vers le haut (dans le sens des aiguilles d'une montre) afin d'éviter tout dommage.
- Maintenez la porte fermée à l'aide de ruban adhésif.
- Assurez-vous que l'appareil demeure bien en position verticale pendant le transport. Protégez également l'extérieur de l'appareil à l'aide d'une couverture ou d'un matériau similaire.

Conseils d'économie d'énergie

- Placez l'appareil dans l'endroit le plus frais de la pièce, à l'écart des appareils produisant de la chaleur et à l'abri de la lumière directe du soleil.
- Assurez-vous que l'appareil est suffisamment ventilé. Ne couvrez jamais les ouvertures de ventilation.
- N'ouvrez la porte que lorsque cela est nécessaire et seulement pour la durée requise.

Dépannage

Problème possible	Causes possibles	Solutions
L'appareil ne fonctionne pas.	L'appareil n'est pas branché.	Assurez-vous que l'appareil est branché et que la prise de courant est alimentée.
	L'appareil est hors tension.	Mettez l'appareil sous tension.
	Le disjoncteur s'est déclenché ou un fusible est grillé.	Remplacez le fusible grillé ou réarmez le disjoncteur.
	Le mode Sabbat est peut-être activé.	Consultez la section Utilisation de votre appareil et vérifiez que le mode Sabbat est désactivé.
L'appareil n'est pas suffisamment froid.	Le réglage de la température est trop élevé.	Ajustez la température réglée.
	Les conditions ambiantes peuvent nécessiter un réglage à une température plus basse.	Éloignez l'appareil de la lumière directe du soleil et des autres sources de chaleur.
	La porte est ouverte trop fréquemment ou pendant de longues périodes.	Fermez la porte correctement et évitez de l'ouvrir trop fréquemment ou de la laisser ouverte pendant de longues périodes.
	Le joint d'étanchéité de la porte ne scelle pas correctement.	Assurez-vous que le joint d'étanchéité de la porte est bien en place et assure une bonne étanchéité.
	Le mode démonstration est peut-être activé.	Consultez la section Utilisation de votre appareil et vérifiez que le mode démonstration est désactivé.
	Le refroidisseur n'est pas suffisamment ventilé.	Consultez et respectez les Exigences relatives aux dégagements d'installation figurant dans la section Instructions d'installation.
	La circulation d'air à l'intérieur du refroidisseur est restreinte en raison d'un excès de contenu entreposé.	Libérez de l'espace à l'intérieur du compartiment afin de permettre une circulation d'air adéquate.
L'appareil se met en marche et s'arrête fréquemment.	La température ambiante de la pièce est plus élevée que la normale.	Faites fonctionner le réfrigérateur dans une plage de température ambiante appropriée.
	Le joint d'étanchéité de la porte ne scelle pas correctement.	Assurez-vous que le joint d'étanchéité de la porte est bien en place et assure une bonne étanchéité.
	La porte est ouverte trop fréquemment ou pendant de longues périodes.	Fermez la porte correctement et évitez de l'ouvrir trop fréquemment ou de la laisser ouverte pendant de longues périodes.
	Le refroidisseur n'est pas suffisamment ventilé.	Consultez et respectez les Exigences relatives aux dégagements d'installation figurant dans la section Instructions d'installation.
	La porte n'est pas complètement fermée.	Assurez-vous que la porte est complètement fermée.

Dépannage

Problème possible	Causes possibles	Solutions
Le corps de l'appareil est sous tension électrique.	L'appareil n'est pas correctement mis à la terre.	Communiquez avec un électricien qualifié pour faire vérifier le système de mise à la terre de votre installation électrique.
Du givre se forme dans l'appareil.	L'environnement est trop humide.	L'appareil est doté d'un système de dégivrage automatique; toutefois, dans certaines conditions, un dégivrage manuel peut être nécessaire. En cas d'accumulation de givre, essayez de régler le réfrigérateur à une température plus élevée, de réduire la fréquence d'ouverture de la porte ou de débrancher l'appareil afin de permettre au givre de fondre.
	La température ambiante est trop basse.	
	La porte est ouverte trop fréquemment.	
L'appareil est trop bruyant.	Le bruit de cliquetis peut provenir de la circulation du réfrigérant, ce qui est normal. À la fin de chaque cycle, vous pourriez entendre des gargouillements causés par la circulation du réfrigérant dans l'appareil.	Il est normal d'entendre des cliquetis ou des gargouillements à la fin de chaque cycle de refroidissement. Ces bruits sont causés par la circulation du réfrigérant dans l'appareil. Le compresseur à haute efficacité peut également produire un bruit pulsatoire ou un son aigu.
	La contraction et la dilatation des parois intérieures peuvent provoquer des bruits de craquement ou de claquement.	Certains bruits de claquement ou de craquement sont normaux. Ils sont causés par la dilatation et la contraction des parois intérieures en raison des variations de température.
	L'appareil n'est pas de niveau ou est en contact avec un autre appareil.	Vérifiez que le refroidisseur est de niveau et qu'il n'est pas en contact avec un autre appareil ou un meuble.
La porte ne ferme pas correctement.	L'appareil n'est pas de niveau.	Assurez-vous que l'appareil est installé sur une surface de niveau.
	Le joint d'étanchéité de la porte n'est pas installé correctement.	Assurez-vous que le joint d'étanchéité de la porte est correctement installé.
	Le joint d'étanchéité est sale.	Nettoyez le joint d'étanchéité de la porte.
	Les tablettes ne sont pas correctement positionnées.	Installez correctement les tablettes.

Garantie limitée

POUR OBTENIR UN SERVICE EN VERTU DE LA GARANTIE OU POUR TOUTE QUESTION RELATIVE AU SERVICE
Clients des États-Unis : veuillez appeler au 1-888-880-8368 ou communiquer avec nous à : zephyronline.com/contact
Clients du Canada : veuillez appeler au 1-888-812-8311 ou envoyer un courriel à : ven-tech@broan.com

Zephyr Ventilation, LLC (ci-après désignée « nous », « notre » ou « nos ») garantit à l'acheteur d'origine (ci-après désigné « vous », « votre » ou « vos ») des produits Zephyr (les « produits ») que ceux-ci seront exempts de défauts de matériaux ou de fabrication, conformément aux modalités suivantes :

Garantie sur les pièces et la main-d'œuvre

Sous réserve des exclusions et limitations énoncées dans la présente garantie limitée, nous fournirons gratuitement les produits ou pièces de remplacement ainsi que la main-d'œuvre nécessaire à la réparation des produits ou pièces qui présentent une défaillance attribuable à un défaut de matériaux ou de fabrication pendant la période de garantie applicable. Nous pouvons, à notre seule discrétion, réparer ou remplacer toute pièce avant de décider de remplacer le produit. La période de garantie applicable est la suivante :

- **Applications résidentielles aux États-Unis et au Canada (à l'exception du Québec) :** deux (2) ans à compter de la date d'achat au détail initial.
- **Applications commerciales* :** un (1) an à compter de la date d'achat initial.
- **Achats de consommateurs au Québec :** six (6) ans à compter de la date de livraison, conformément aux lois applicables.

Garantie sur les pièces du compresseur

Sous réserve des exclusions et limitations énoncées dans la présente garantie limitée, nous fournirons gratuitement un compresseur de remplacement pour tout compresseur qui présente une défaillance attribuable à un défaut de matériaux ou de fabrication pendant la période de garantie applicable. La période de garantie applicable est la suivante :

- **Applications résidentielles aux États-Unis et au Canada (à l'exception du Québec) :** cinq (5) ans à compter de la date d'achat au détail initial.
- **Applications commerciales* :** un (1) an à compter de la date d'achat initial.
- **Achats de consommateurs au Québec :** six (6) ans à compter de la date de livraison, conformément aux lois applicables.

Nettoyage du condenseur : Les serpentins du condenseur doivent être nettoyés régulièrement et une circulation d'air adéquate doit être maintenue autour du produit. Les défaillances ou dommages causés par des serpentins de condenseur encrassés, une circulation d'air restreinte, un entretien inadéquat ou une mauvaise utilisation ne sont pas couverts par la présente garantie.

* L'utilisation commerciale comprend notamment l'utilisation dans les restaurants, les bars, les hôtels, les bureaux, les salles de pause, les établissements institutionnels ou toute autre utilisation autre qu'un usage résidentiel normal.

Pour obtenir un service en vertu de la présente garantie limitée :

Pour être admissible au service de garantie, vous devez : a) nous aviser à l'adresse www.zephyronline.com/contact dans les soixante (60) jours suivant la découverte du défaut; b) fournir le numéro de modèle et le numéro de série du produit; et c) décrire la nature du défaut du produit ou de la pièce.

Au moment de présenter votre réclamation au titre de la garantie, vous devez fournir une preuve d'achat ainsi qu'une preuve de la date d'achat initiale. Si nous déterminons qu'une exclusion de la présente garantie limitée s'applique, ou si vous ne fournissez pas les documents requis pour obtenir un service de garantie, vous serez responsable de tous les coûts associés à la réclamation, y compris les frais d'expédition, de déplacement, de main-d'œuvre et de service. Toute réparation ou tout remplacement effectué en vertu de la présente garantie limitée n'a pas pour effet de prolonger, de renouveler ou de recommencer la période de garantie initiale.

Exclusions de garantie

La présente garantie limitée couvre uniquement la réparation ou le remplacement, à notre seule discrétion, des produits ou des pièces défectueux pendant la période de garantie applicable. Pour les consommateurs du Québec, la présente garantie limitée s'ajoute à toute garantie légale obligatoire et à tout recours prévus par les lois du Québec. Sauf disposition contraire de la loi applicable, la présente garantie limitée ne couvre pas les autres coûts, pertes, dommages ou dépenses liés au produit, y compris, sans s'y limiter :

(a) l'entretien, le nettoyage et la maintenance courants des produits, ainsi que les articles consommables tels que les filtres ou les solutions de détartrage; (b) tout produit ou toute pièce ayant subi des dommages durant le transport, ou ayant fait l'objet d'une mauvaise utilisation, d'un usage abusif, de négligence, d'un accident, d'un entreposage inadéquat, d'une manipulation inadéquate, d'un entretien inadéquat, d'une réparation inadéquate, d'une modification ou d'une installation non effectuée conformément aux instructions d'installation du produit et aux codes applicables; (c) l'utilisation des produits à des fins gouvernementales, commerciales (lorsque le produit est vendu pour un usage résidentiel) ou à toute autre fin incompatible avec l'usage auquel il est destiné; (d) l'usure normale, y compris la détérioration des finis, la décoloration ou les dommages causés par un entretien inadéquat ou par l'utilisation de produits, tampons ou nettoyants pour four corrosifs, abrasifs ou agressifs; (e) les éclats, bosses, rayures, fissures ou autres dommages esthétiques résultant d'un usage abusif, d'une mauvaise utilisation, d'une manipulation inadéquate ou de l'installation; (f) les visites de service destinées à vous informer sur l'utilisation, le fonctionnement ou l'entretien appropriés des produits; (g) les dommages résultant d'un accident, d'un incendie, d'une inondation, de dégâts d'eau, de surtensions électriques, de catastrophes naturelles ou de tout autre événement hors de notre contrôle raisonnable; (h) les installations sur mesure, modifications ou transformations qui nuisent à l'accès aux produits, à leur fonctionnement ou à leur entretien; (i) les dommages aux biens personnels, les pertes de nourriture, les pertes de revenus, les pertes d'affaires ou tout autre dommage accessoire ou indirect; (j) l'accumulation de tartre minéral, les dépôts calcaires, les problèmes liés à la qualité de l'eau, la corrosion ou les dommages résultant de conditions d'eau non traitée; (k) les défaillances du produit, les dommages ou les problèmes de rendement résultant de l'utilisation du produit à l'extérieur de la plage de température ambiante précisée dans la documentation du produit; (l) les défaillances, les dommages ou la réduction du rendement causés par des serpentins de condenseur encrassés, une circulation d'air restreinte, le non-respect des dégagements requis ou tout autre entretien inadéquat.

Si vous êtes situé à l'extérieur de notre zone de service autorisée, des frais supplémentaires peuvent s'appliquer, y compris les frais d'expédition et les frais de déplacement du technicien liés à l'inspection, à la réparation, au retrait, à la réinstallation ou à l'entretien des produits. Sauf lorsque la loi applicable l'interdit, après l'expiration de la période de garantie applicable couvrant la main-d'œuvre, vous êtes responsable de tous les frais de main-d'œuvre associés au service de garantie.

Pour être admissibles à la couverture de garantie, les produits doivent être installés conformément aux instructions d'installation ainsi qu'aux codes et règlements locaux applicables. L'installation doit être effectuée par un installateur qualifié lorsque la loi ou les instructions du produit l'exigent.

Limitations de la garantie : NOTRE OBLIGATION DE RÉPARER OU DE REMPLACER, À NOTRE DISCRÉTION, LES PRODUITS OU PIÈCES DÉFECTUEUX CONSTITUE VOTRE SEUL ET UNIQUE RECOURS EN VERTU DE LA PRÉSENTE GARANTIE. SAUF DANS LA MESURE OÙ LA LOI APPLICABLE L'EXIGE, NOUS NE POURRONS ÊTRE TENUS RESPONSABLES DES DOMMAGES ACCESSOIRES, INDIRECTS OU PARTICULIERS DÉCOULANT DE L'UTILISATION OU DU RENDEMENT DES PRODUITS, OU S'Y RAPPORTANT. LES GARANTIES EXPRESSES ÉNONCÉES DANS LA SECTION PRÉCÉDENTE SONT EXCLUSIVES ET REMPLACENT TOUTES LES AUTRES GARANTIES EXPRESSES. NOUS DÉCLINONS ET EXCLUONS PAR LES PRÉSENTES TOUTE AUTRE GARANTIE EXPRESSE RELATIVE AUX PRODUITS ET, DANS LA MESURE MAXIMALE PERMISE PAR LA LOI APPLICABLE, TOUTE GARANTIE IMPLICITE PRÉVUE PAR LA LOI, Y COMPRIS LES GARANTIES DE QUALITÉ MARCHANDE ET D'ADÉQUATION À UN USAGE PARTICULIER. Certaines provinces ou certains États ne permettent pas de limiter la durée d'une garantie implicite ni d'exclure ou de limiter les dommages accessoires ou indirects; les limitations ou exclusions ci-dessus pourraient donc ne pas s'appliquer à votre situation. Dans la mesure où la loi applicable interdit l'exclusion des garanties implicites, la durée de toute garantie implicite applicable sera limitée à la période de garantie applicable prévue dans la présente garantie limitée, si la loi applicable le permet. Pour les consommateurs du Québec, la présente garantie limitée s'ajoute à toute garantie légale obligatoire et à tout recours prévus par les lois applicables du Québec. Aucune disposition de la présente garantie limitée ne doit être interprétée comme excluant, restreignant ou modifiant des droits ou recours qui ne peuvent être exclus, restreints ou modifiés en vertu de la loi applicable. Toute description verbale ou écrite des produits a pour seul objet d'identifier les produits et ne doit pas être interprétée comme une garantie expresse. Avant d'utiliser, de mettre en œuvre ou de permettre l'utilisation des produits, vous devez déterminer si ceux-ci conviennent à l'usage prévu et assumer tous les risques et responsabilités liés à cette détermination. Nous nous réservons le droit d'utiliser des pièces ou produits neufs, remis à neuf, reconditionnés ou fonctionnellement équivalents à titre de remplacement sous garantie. La présente garantie limitée n'est pas transférable par l'acheteur d'origine, sauf lorsque la loi applicable l'interdit, et s'applique uniquement aux produits installés à l'origine aux États-Unis ou au Canada. La présente garantie limitée s'applique uniquement à l'acheteur au détail d'origine, sauf disposition contraire de la loi applicable.

Veuillez consulter notre site Web pour obtenir des renseignements supplémentaires sur nos produits : www.zephyronline.com
Pour obtenir de l'assistance concernant la garantie, veuillez communiquer avec nous à l'adresse suivante : www.zephyronline.com/contact

Enregistrement du produit

N'oubliez pas d'enregistrer votre refroidisseur Zephyr Presrv™

Félicitations pour votre achat d'un refroidisseur Presrv™! Prenez quelques instants pour enregistrer votre nouvel appareil.

Pourquoi enregistrer votre appareil?

L'enregistrement rapide de votre appareil présente plusieurs avantages :

- Assure la couverture de votre garantie si vous avez besoin d'un service
- Permet de vérifier la propriété de votre appareil à des fins d'assurance
- Vous informe des modifications apportées au produit ou de tout rappel éventuel

Et un avis?

Tant que vous y êtes, laissez un avis et dites-nous à quel point vous aimez votre refroidisseur.

Enregistrer
store.zephyronline.com/registerproduct

Avis
qrs.ly/c7ea9sj

Repérez le numéro de modèle de votre Presrv™dans la barre de navigation située en haut de la page.

ZEPHYR

zephyronline.com | 2277 Harbor Bay Pkwy. | Alameda, CA 94520